スター　FM-833

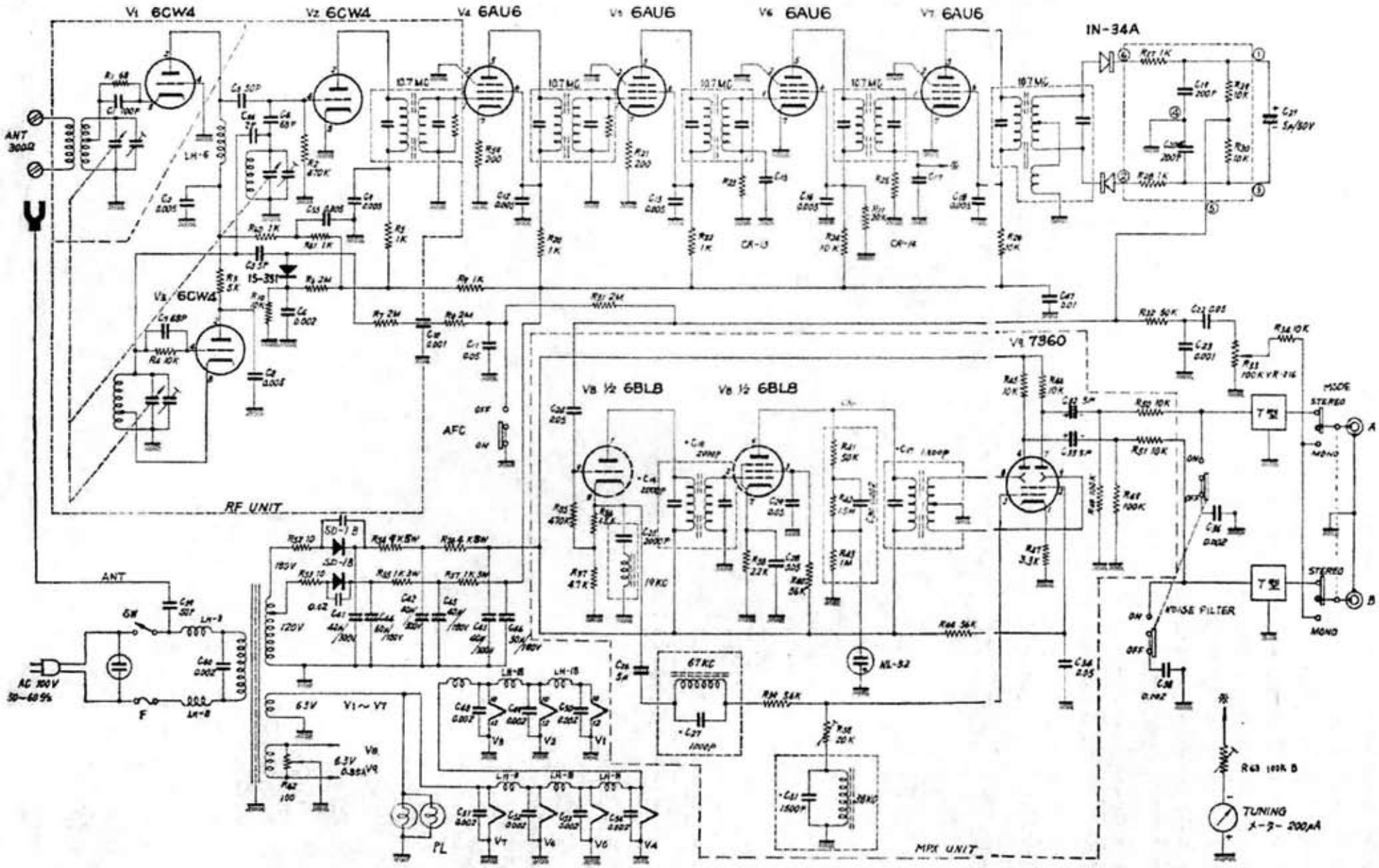

ラジオ技術　昭和３９年（1964）５月号