# スターコイル・キットMX-3　◆マトリクス方式◆

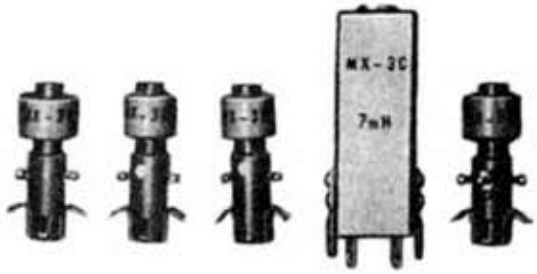


| コイル名と番号 | L (mH) | Q | 使用回路 |
|---|---|---|---|
| MX-3A → $L_1$ | 70 | 60以上 | LPF用 |
| MX-3B → $L_{2,5}$ | 44 | 60以上 | バンドパス用 |
| MX-3C → $L_3$ | 7 | 50以上 | 19kc発振用 |
| MX-3D → $L_4$ | 11.7 | 40以上 | 38kcダブラ用 |

※Qは50kcにての値
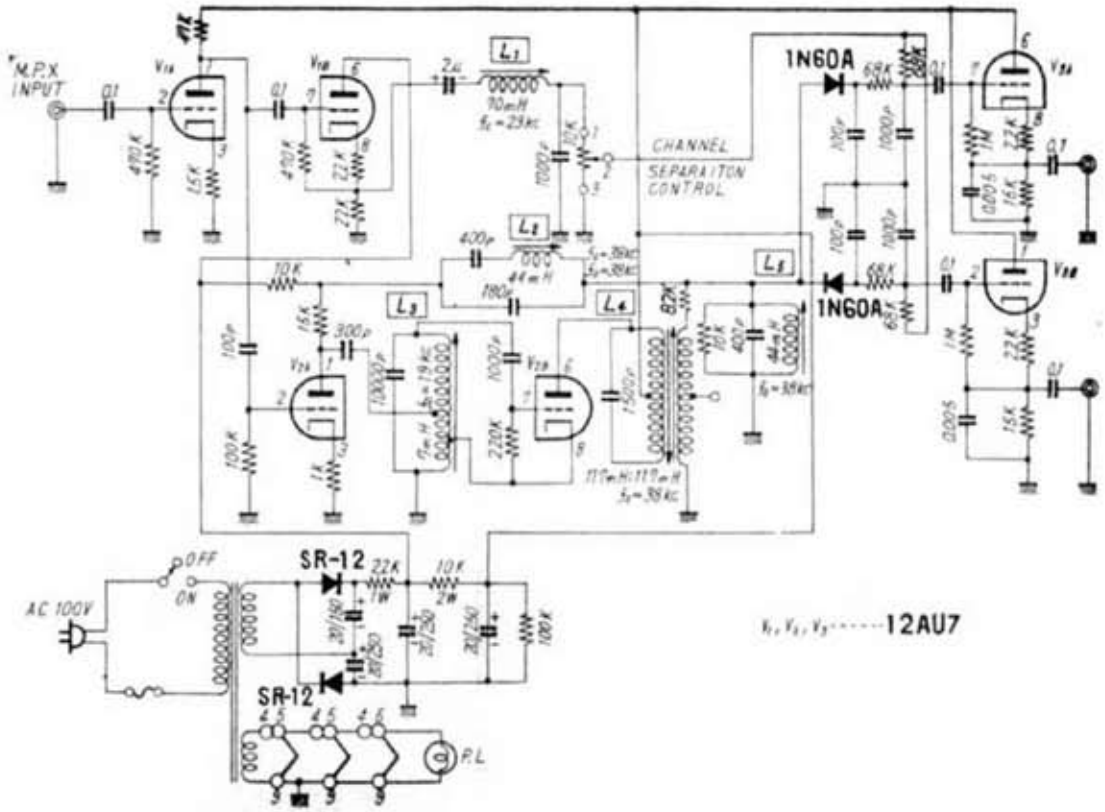
MX-3形 コイル・キットを使用した，マトリクス方式の推奨回路