富士製作所　S-300 型　ステレオ電蓄

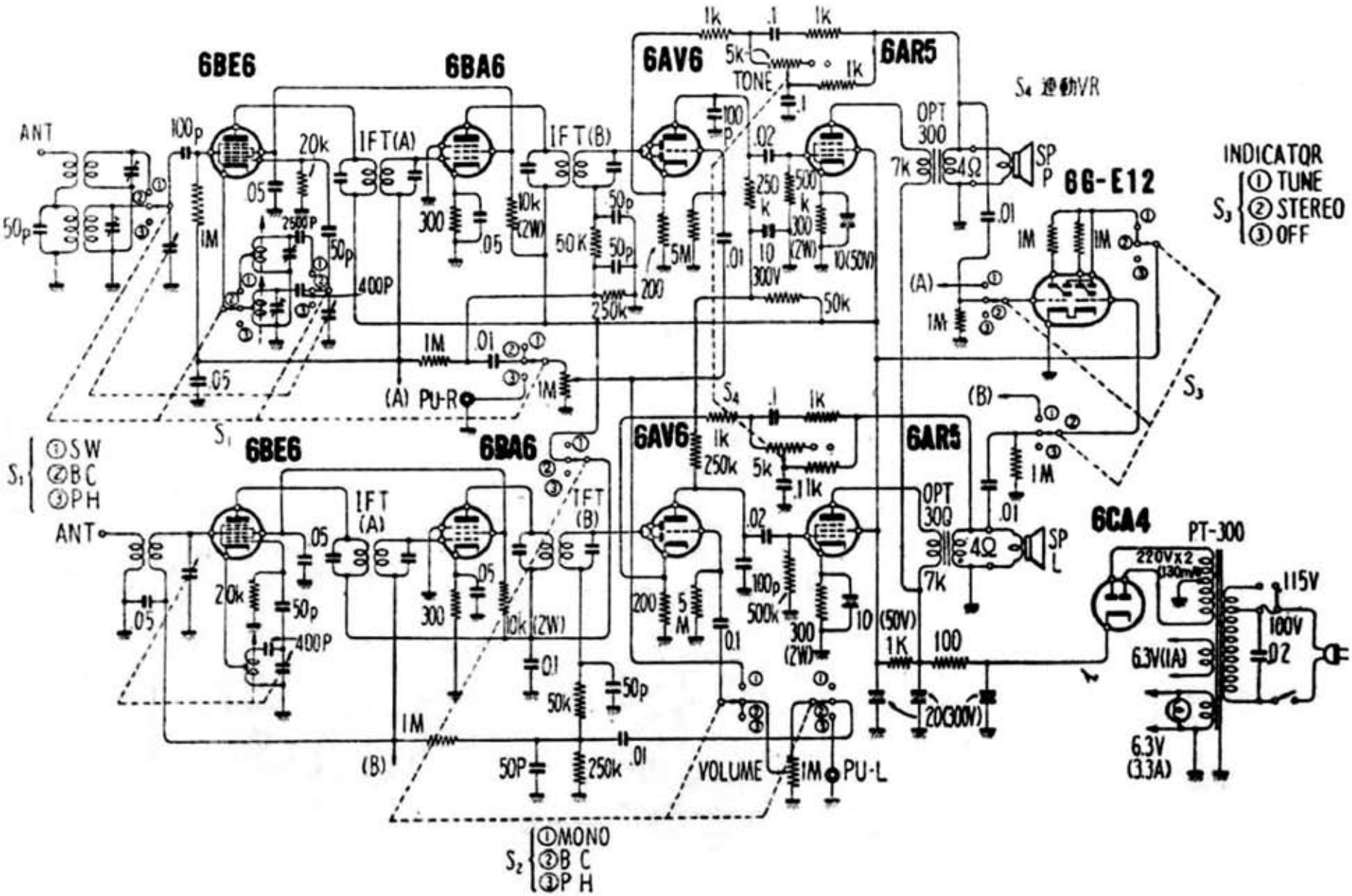

「ステレオ・ハンドブック」　無線と実験　昭和３６年（1961）