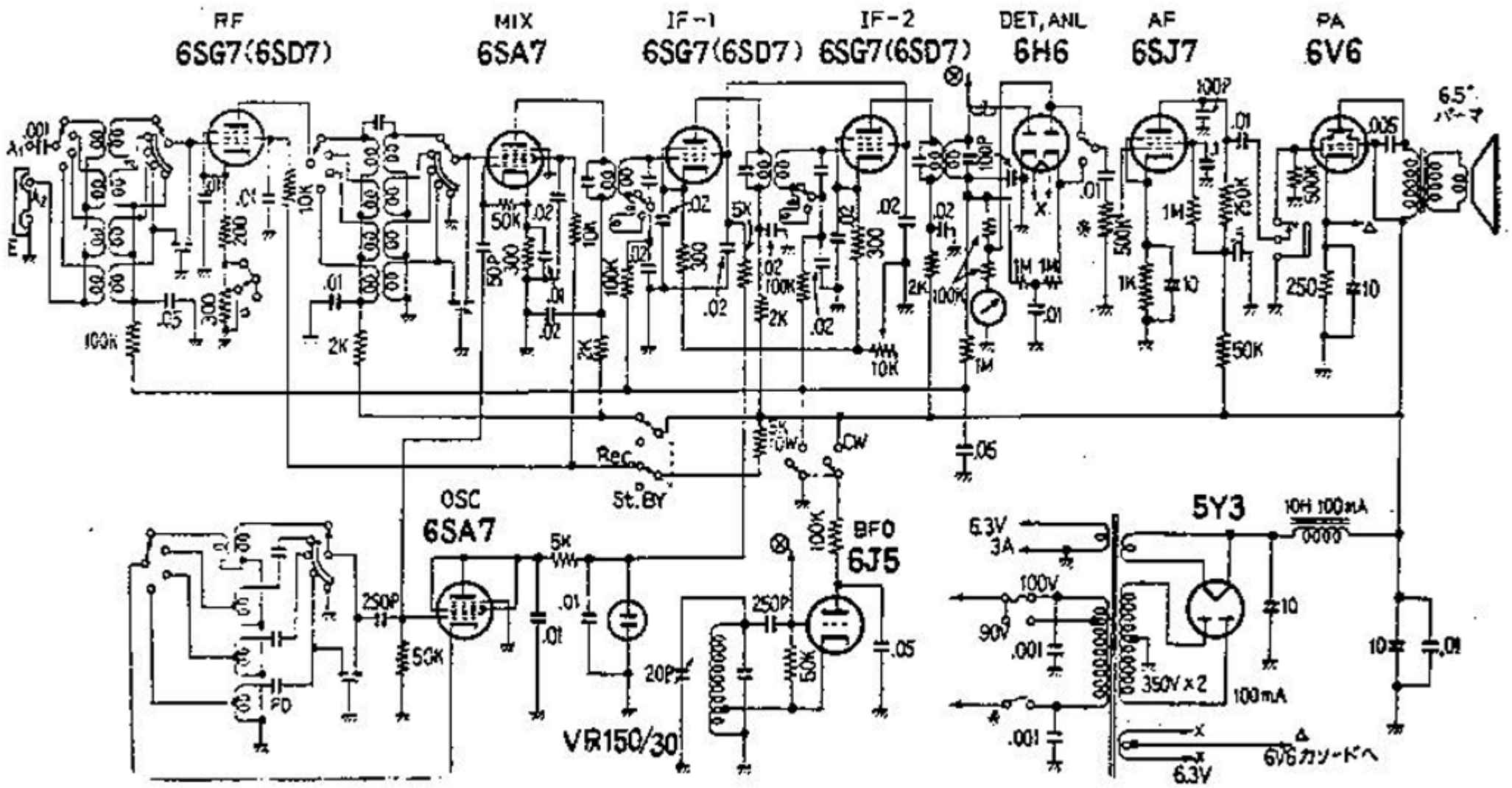
RF
6SG7(6SD7)
MIX
6SA7
IF-1
6SG7(6SD7)
IF-2
6SG7(6SD7)
DET, ANL
6H6
AF
6SJ7
PA
6V6
6.5" パーマ
OSC
6SA7
BFO
6J5
5Y3
10H 100mA
6.3V
3A
100V
90V
350V x 2
100mA
6.3V
6V6カソードへ
VR150/30
Rec
St.BY
CW