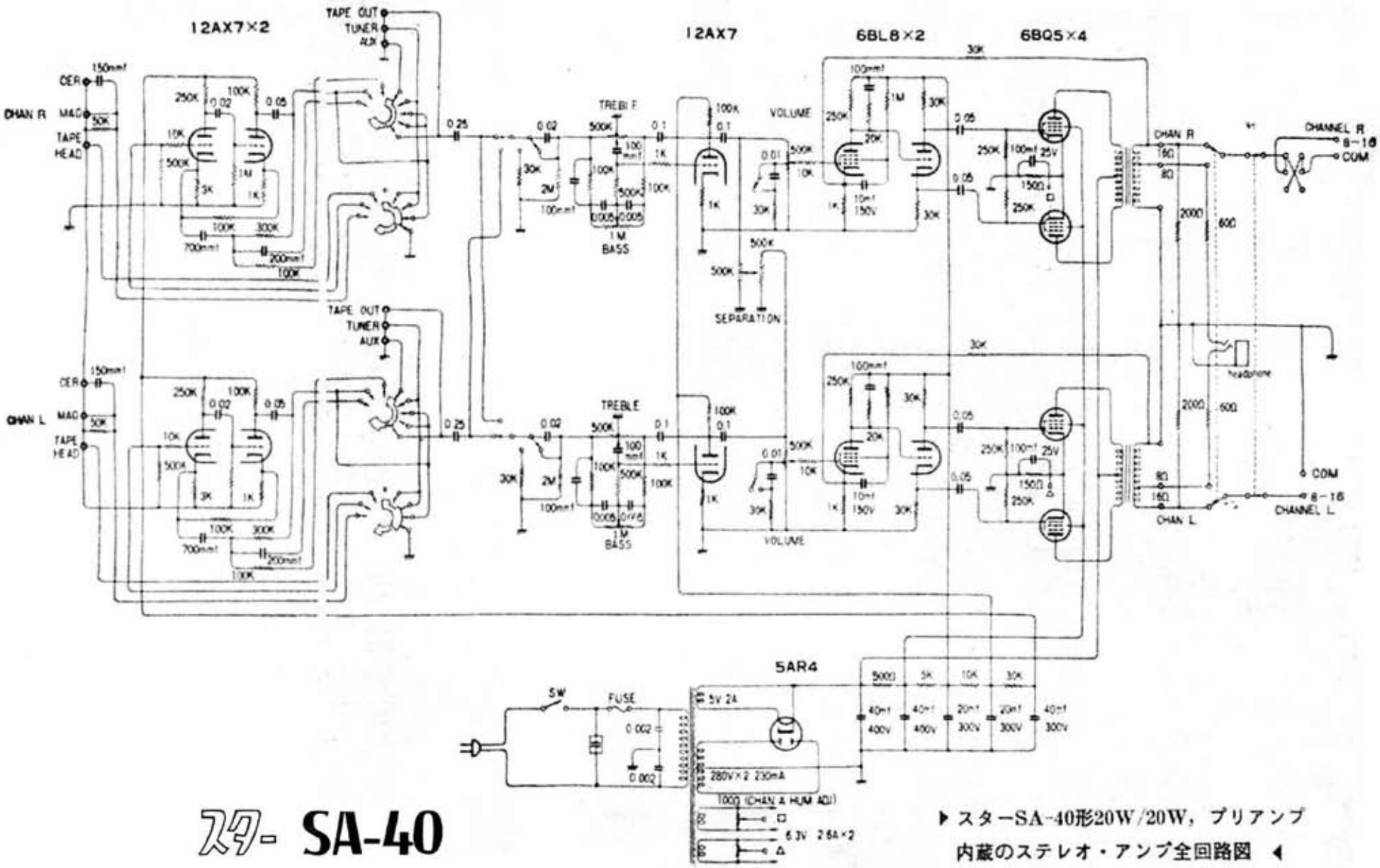

スター SA-40

▶スターSA-40形20W/20W，プリアンプ内蔵のステレオ・アンプ全回路図◀