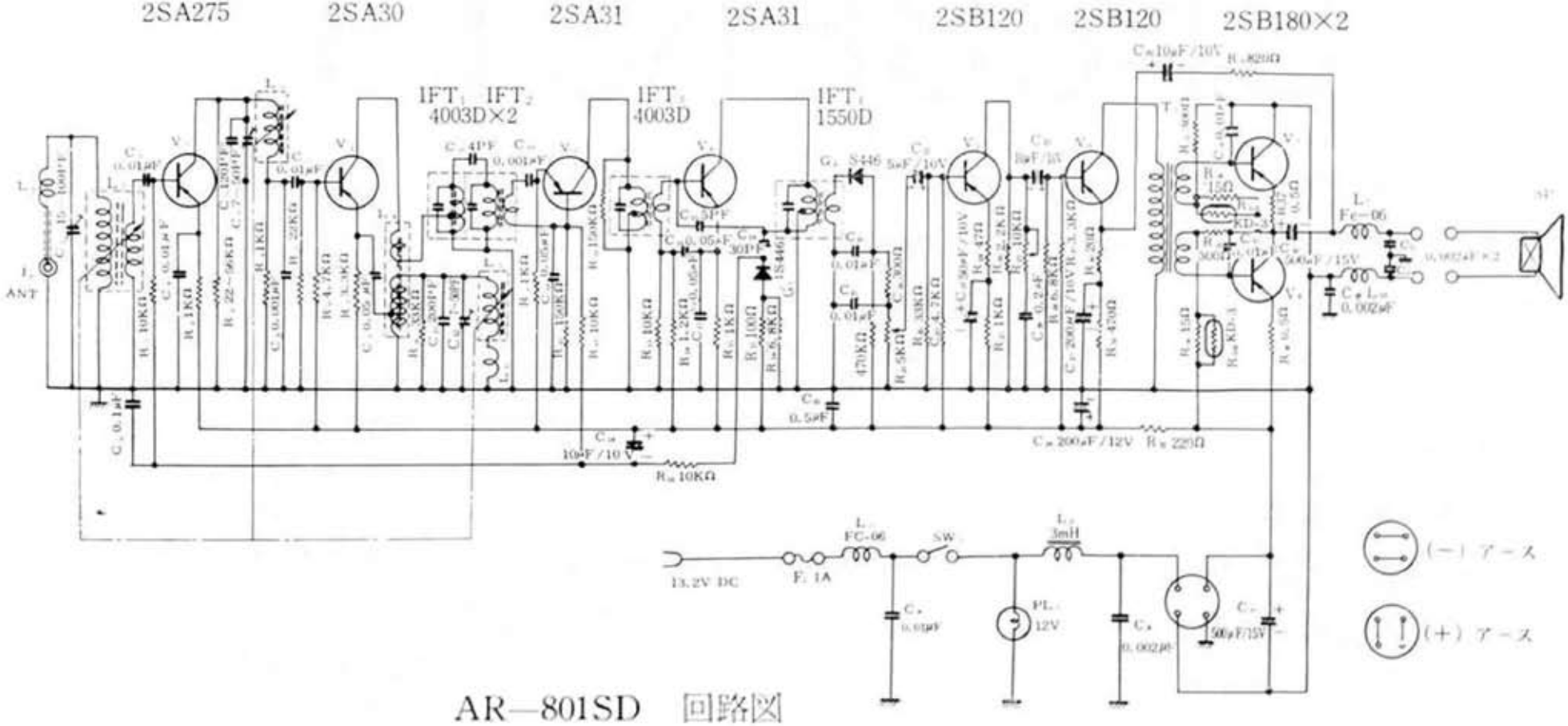
2SA275
2SA30
2SA31
2SA31
2SB120
2SB120
2SB180×2
IFT1 IFT2
4003D×2
IFT3
4003D
IFT4
1550D
ANT
13.2V DC
F 1A
FC-06
SW
3mH
PL
12V
(−) アース
(+) アース

AR—801SD 回路図

テン AR-801SD　オート・ラジオ

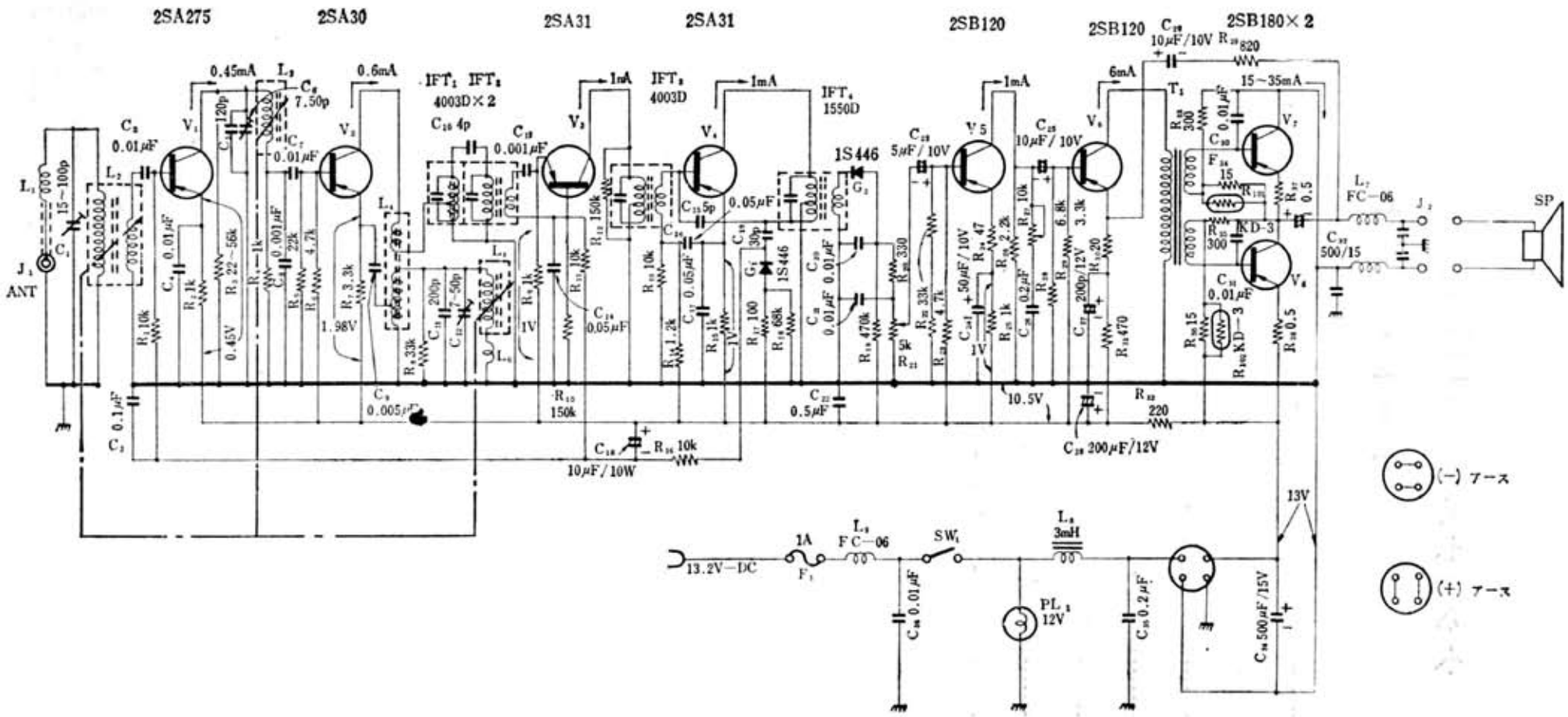

<電子科学シリーズ>　実用トランジスタ増幅回路集　昭和４０年（1965）