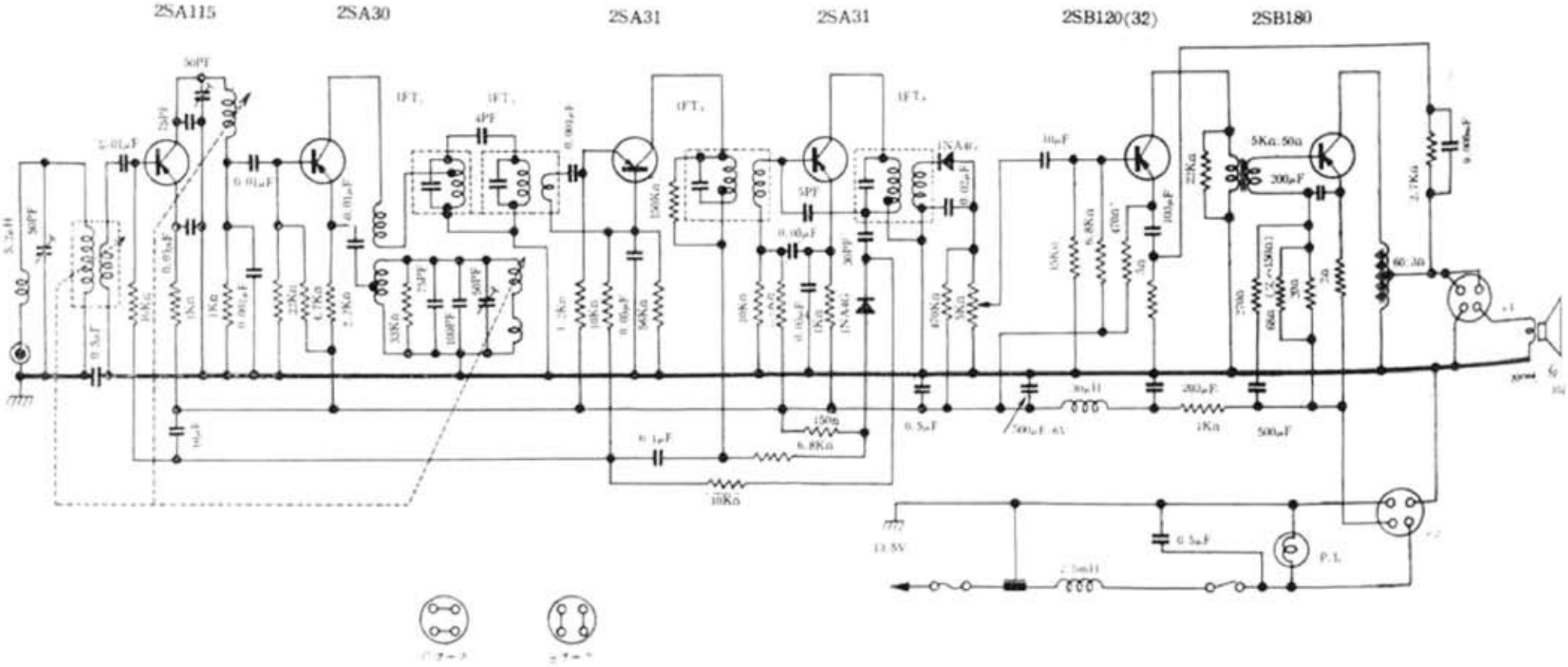

AR-90 型
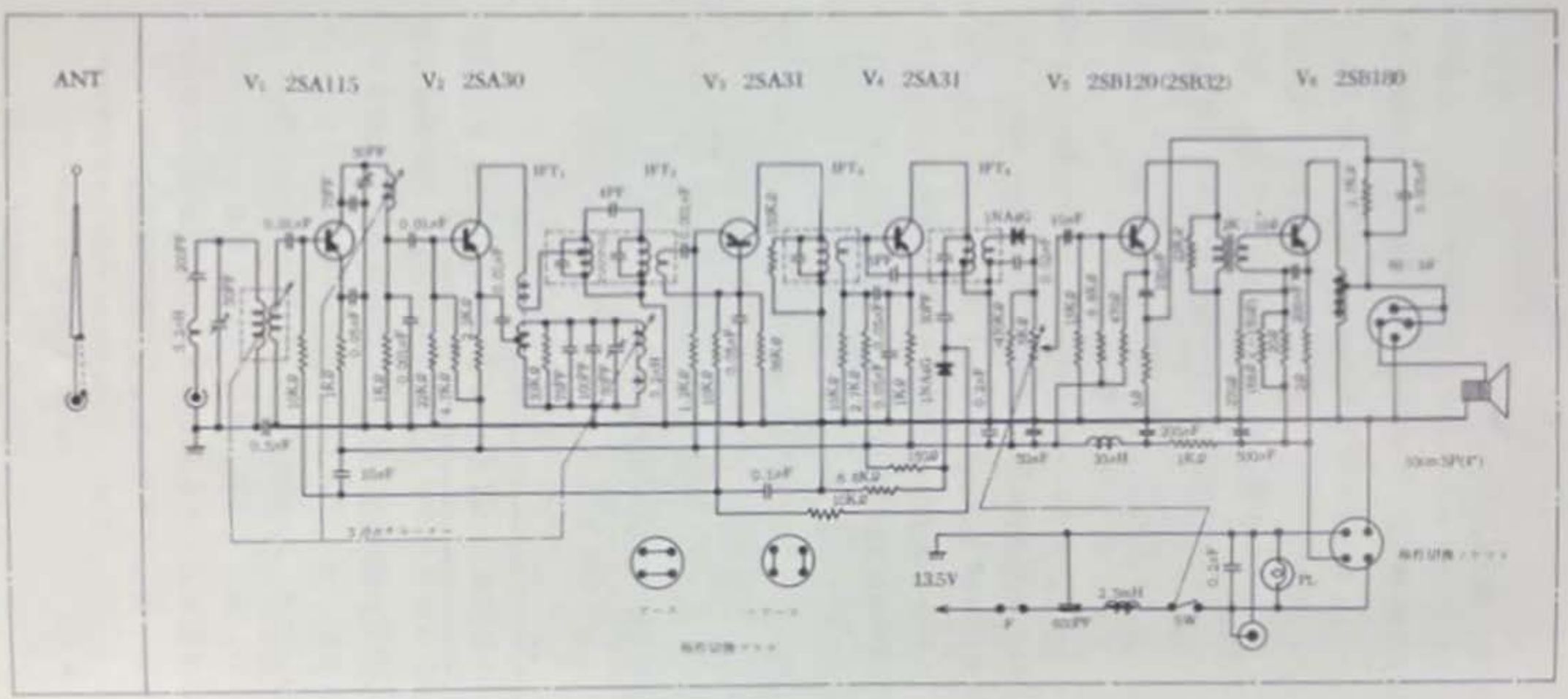
AR－90
AR－90E 型結線図