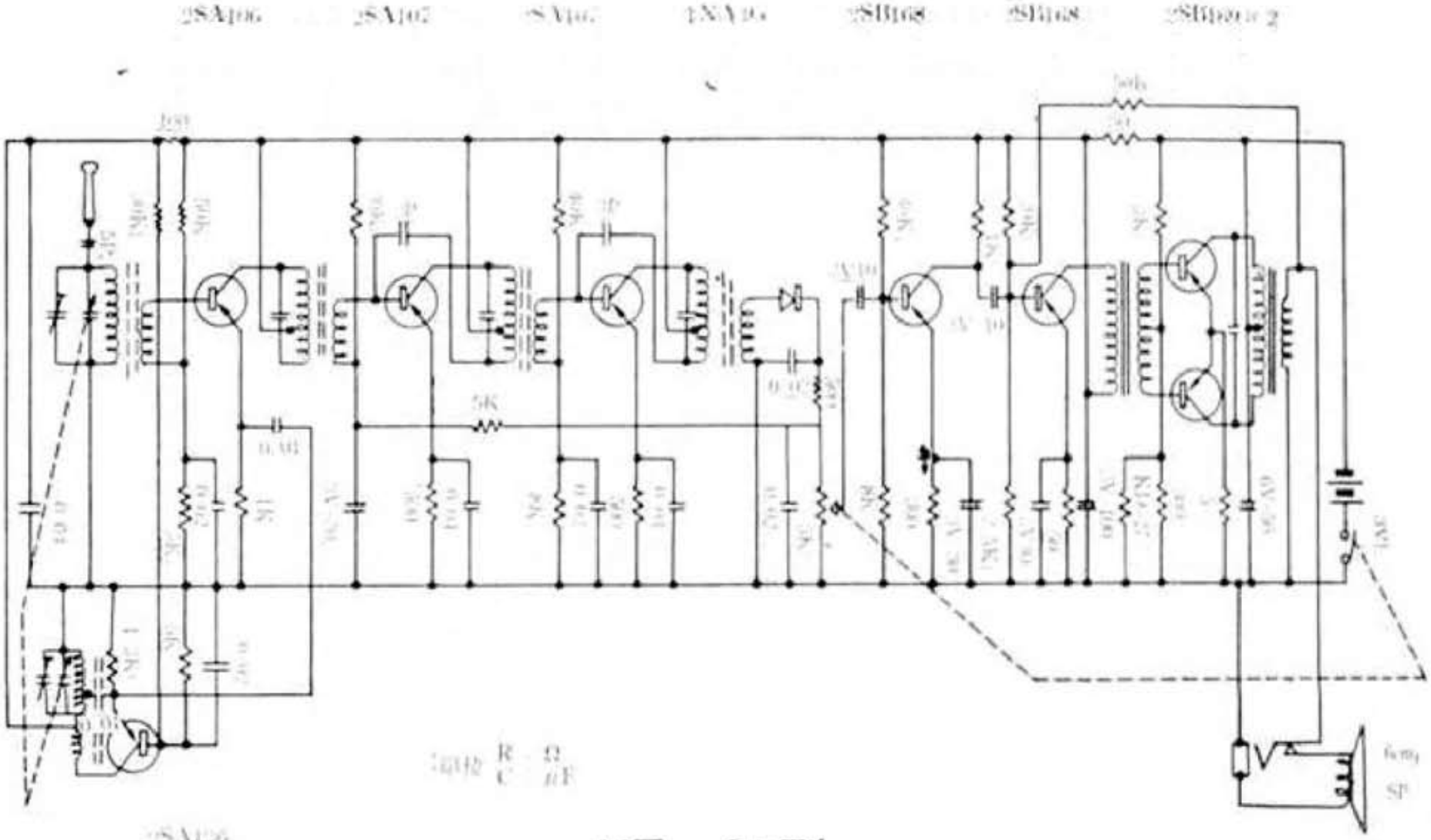

KT—80型