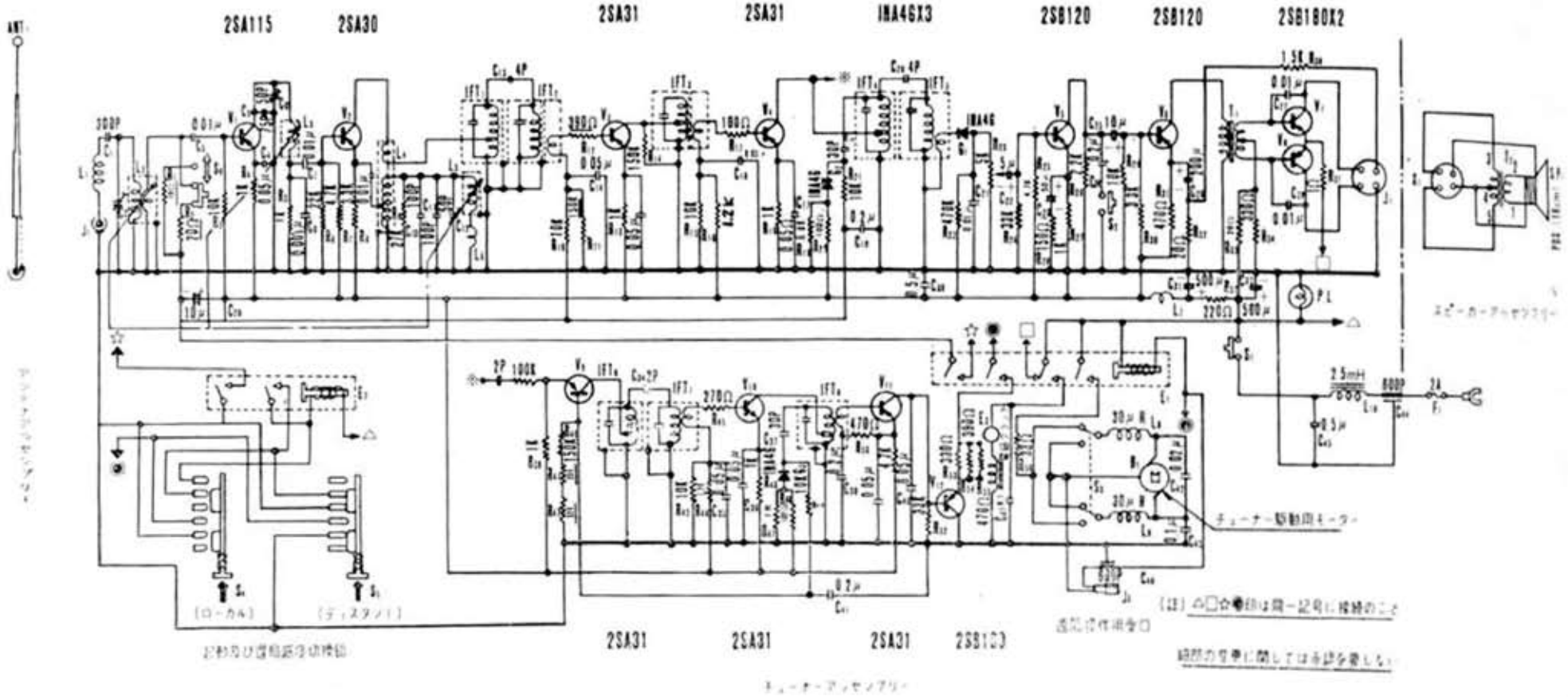

RS-31 オートラジオ配線図