神戸工業（テン） 5S-100 型 5 球スーパー

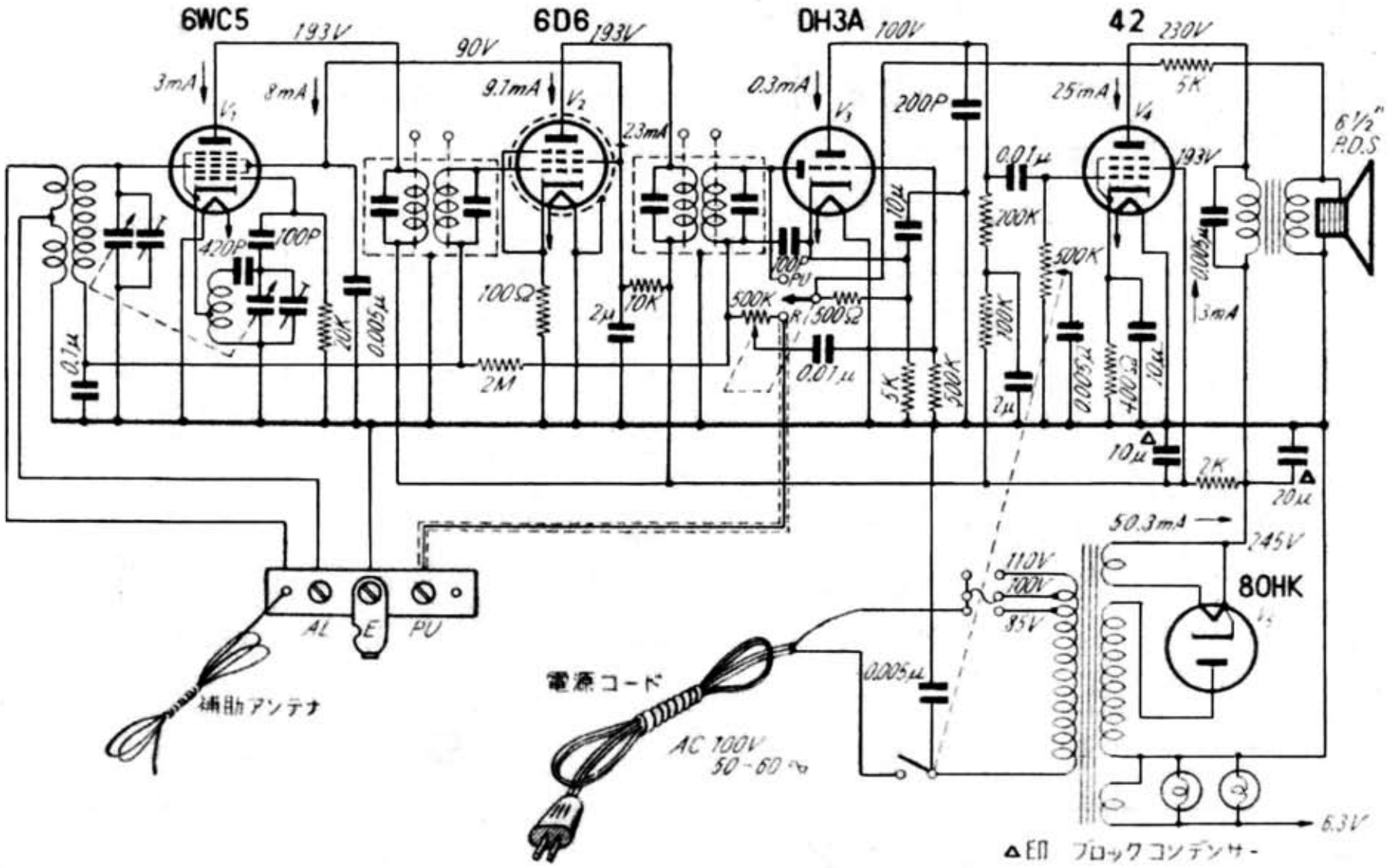

無線と実験　昭和２９年（1954）４月号