東京無線電機株式会社　學校放送一号型拡声装置　認定番号 13011

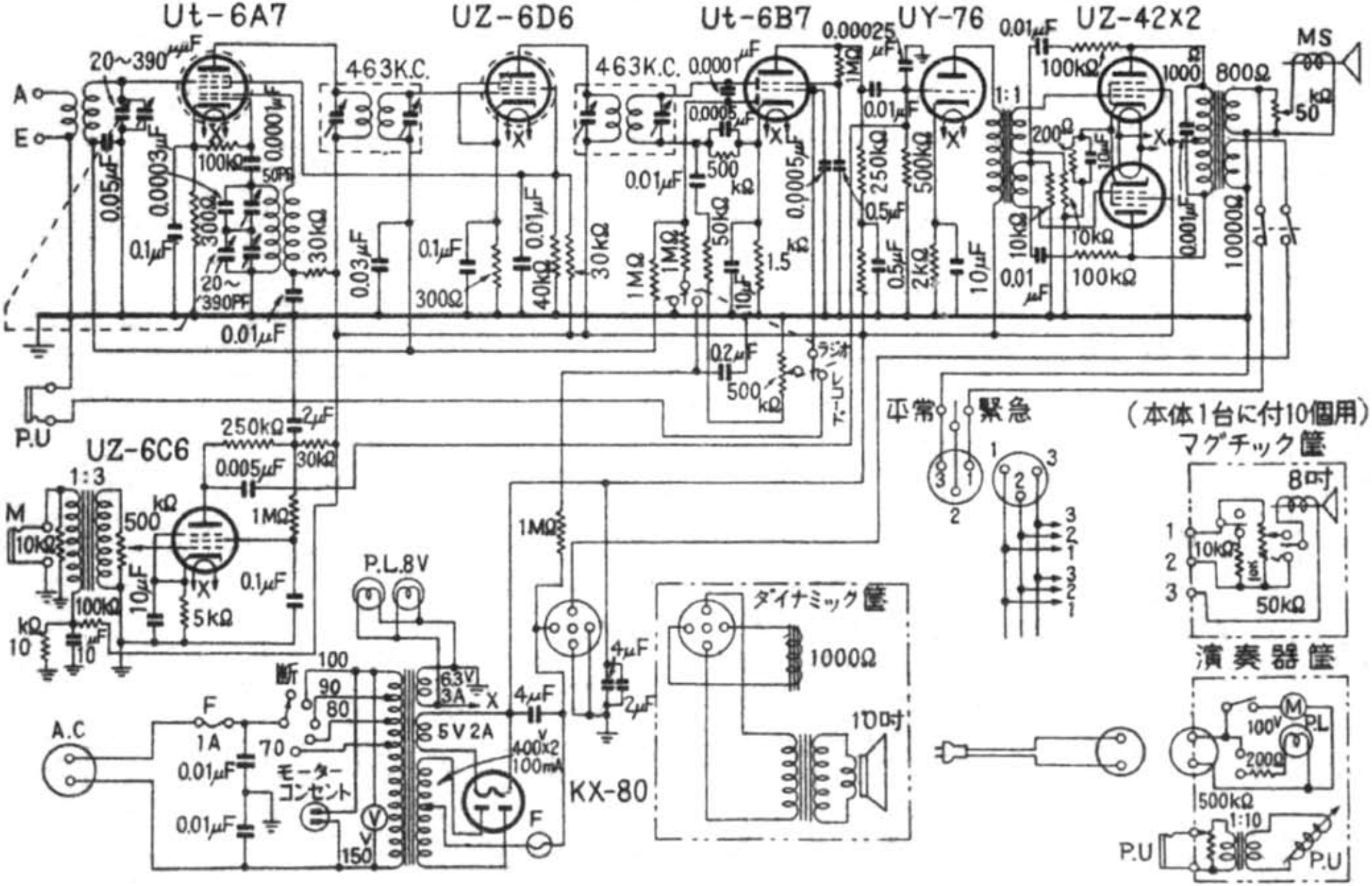

標準ラジオ受信機・回路図集及修理図解　日本放送協会　昭和２３年（1948）