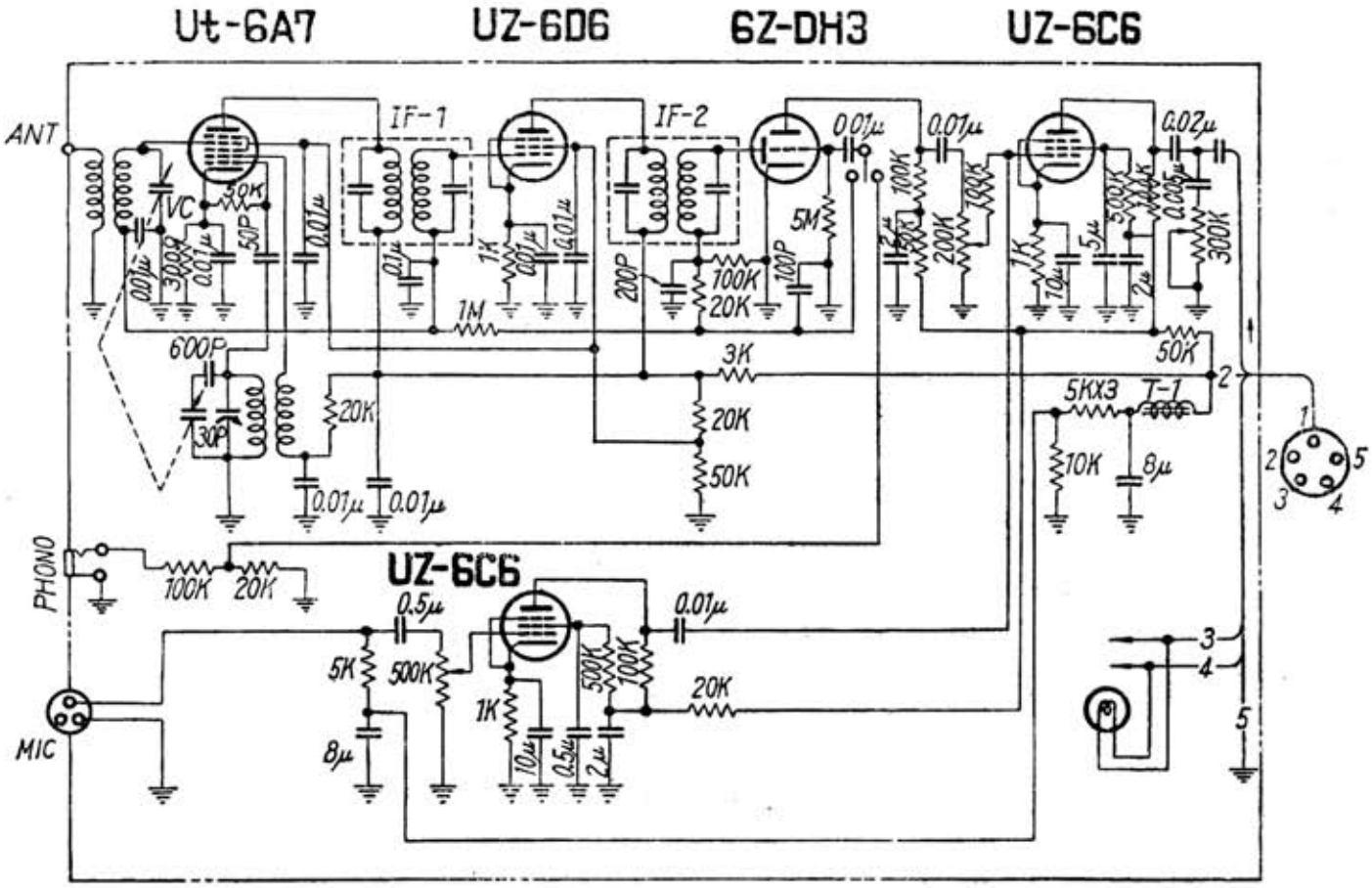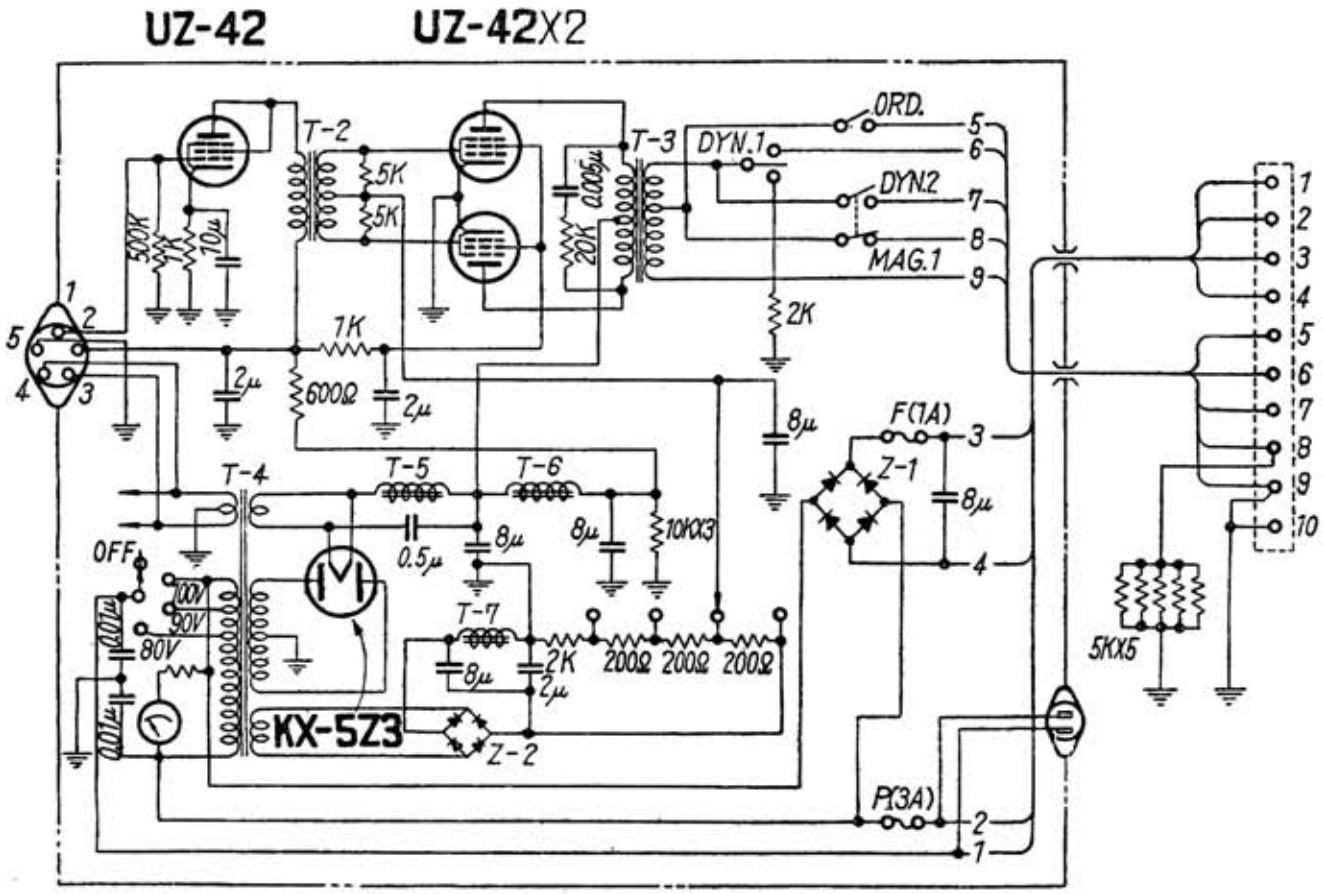東京芝浦〔マツダ〕OK－1056