東芝 TAS-63 ステレオアンプ

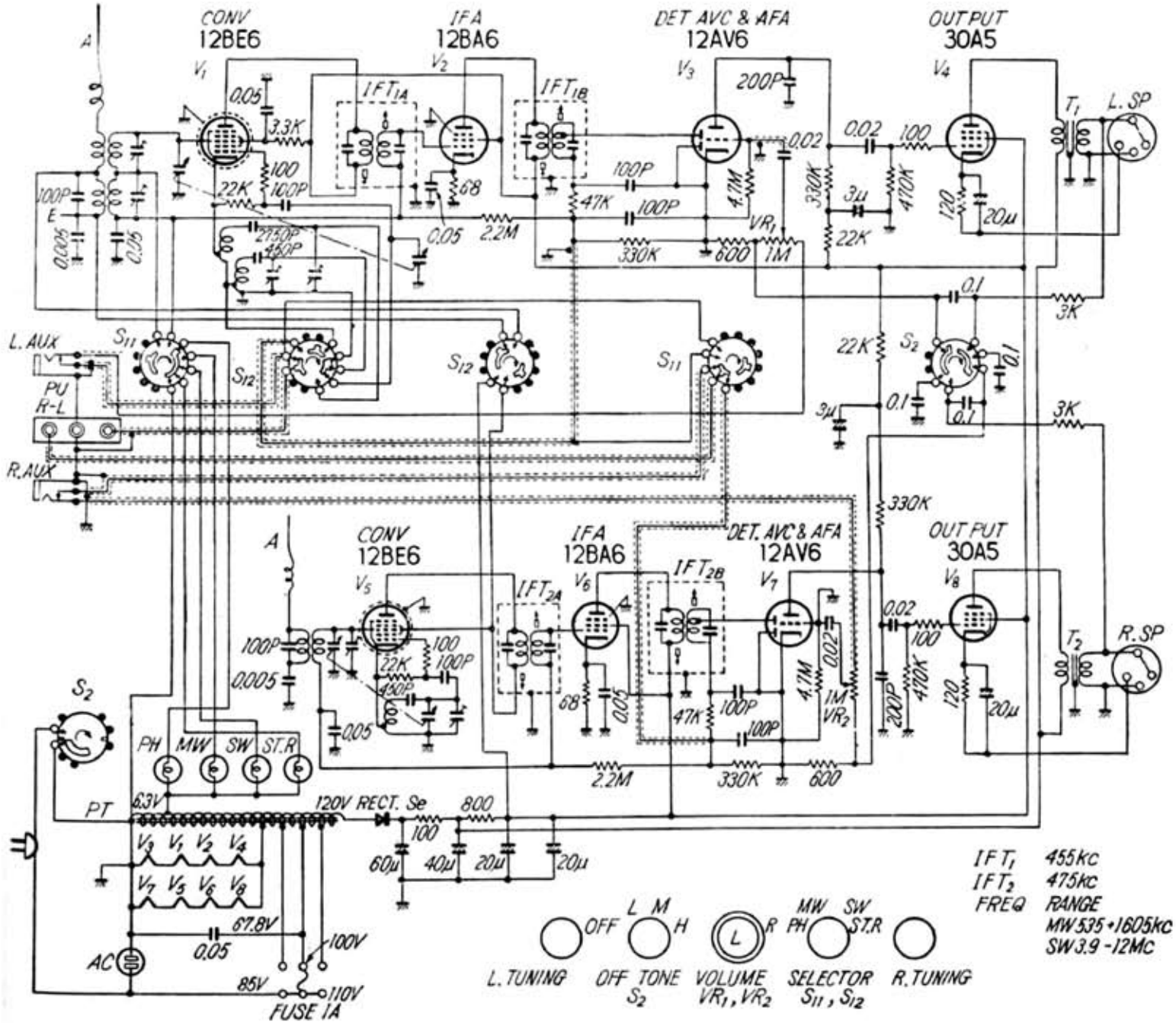

「ステレオ・ハンドブック」 無線と実験 昭和３６年（1961）