東芝 7P-130S

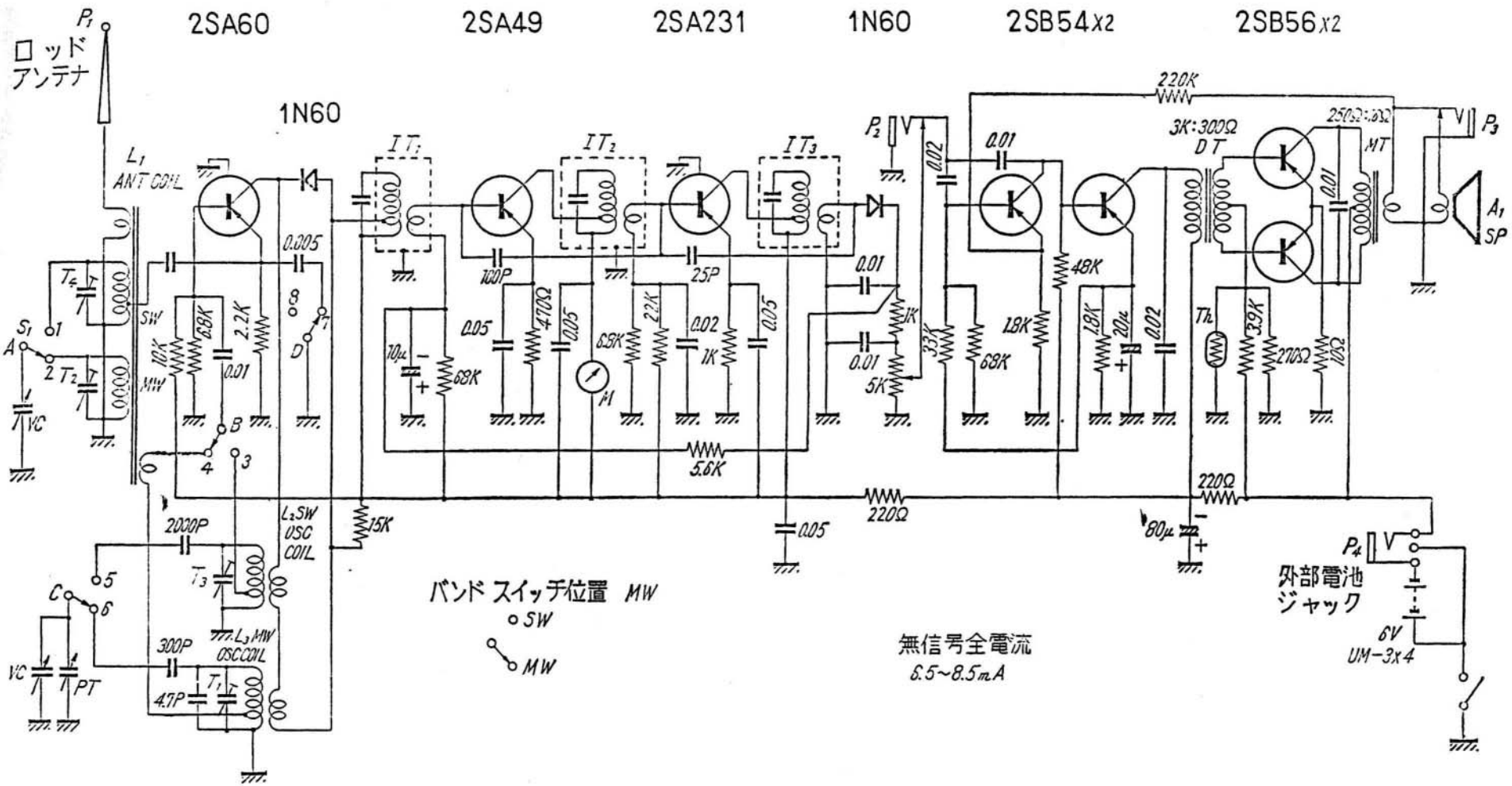

無線と実験「実用トランジスター回路集」昭和３８年（1963）６月号臨時増刊

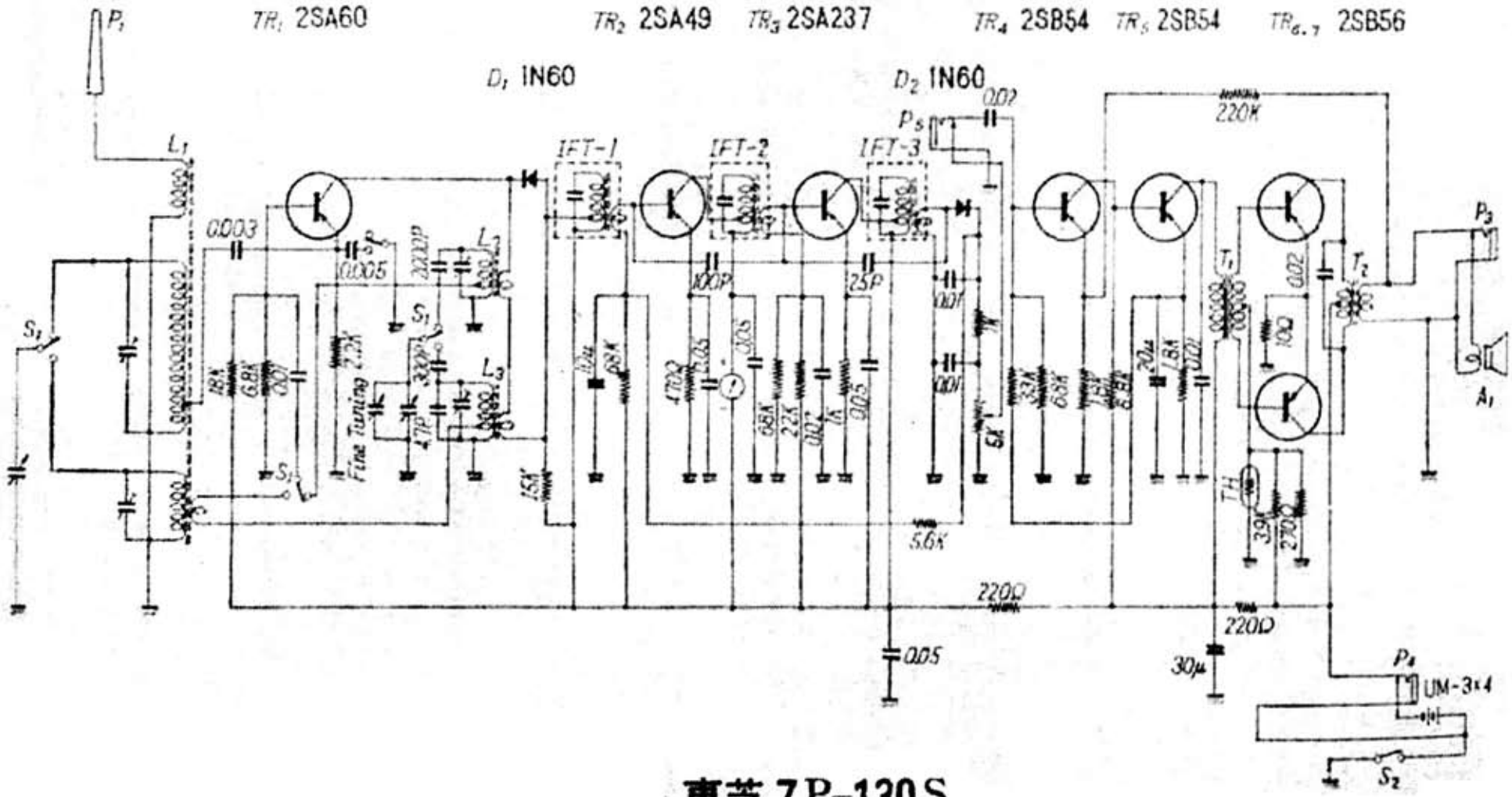

東芝7P-130S

ラジオ技術　昭和３８年（1963）２月号

東芝 7P-130S

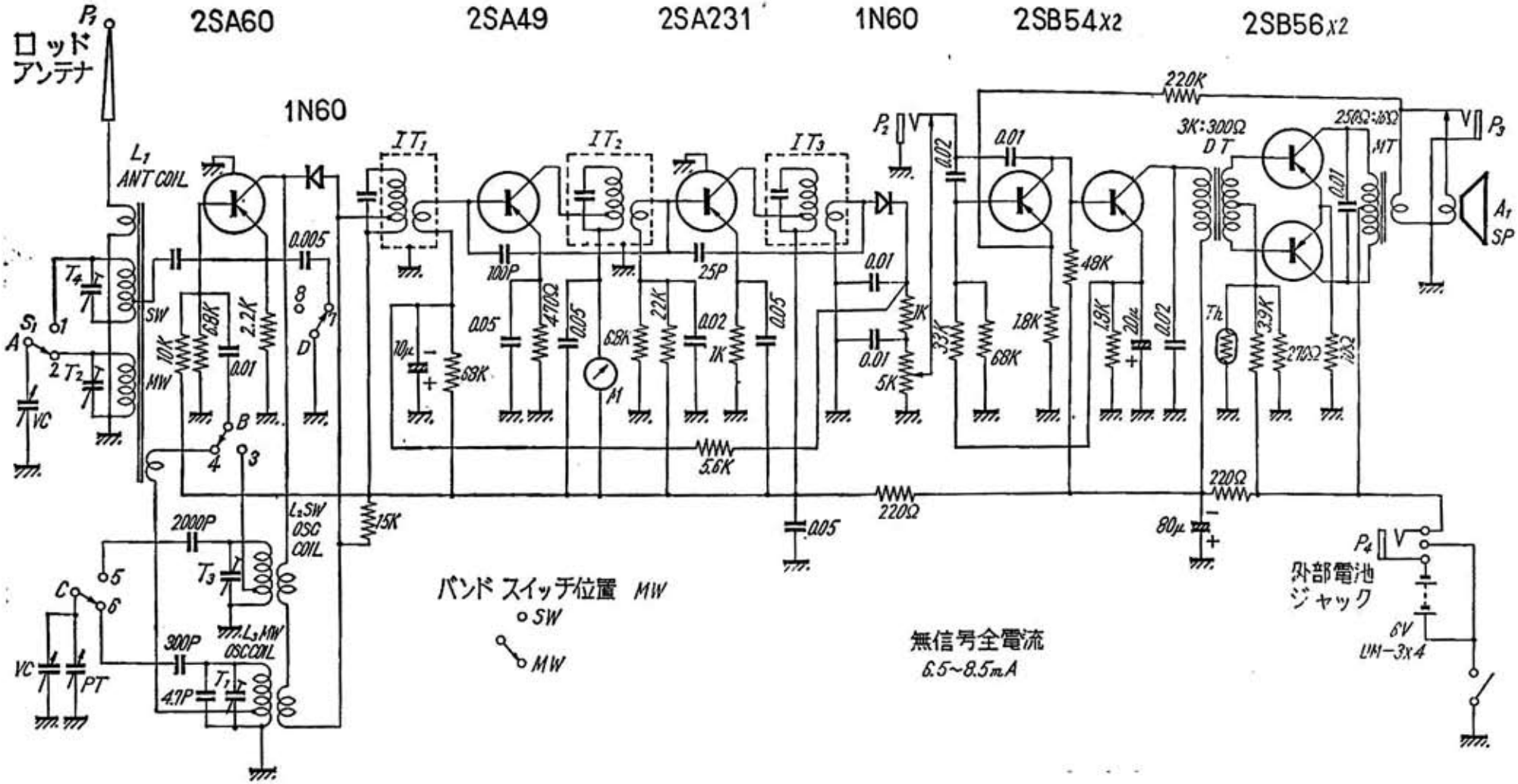

「実用トランジスタ回路集」昭和３４年（1959）第１版　昭和５０年（1975）第１１版