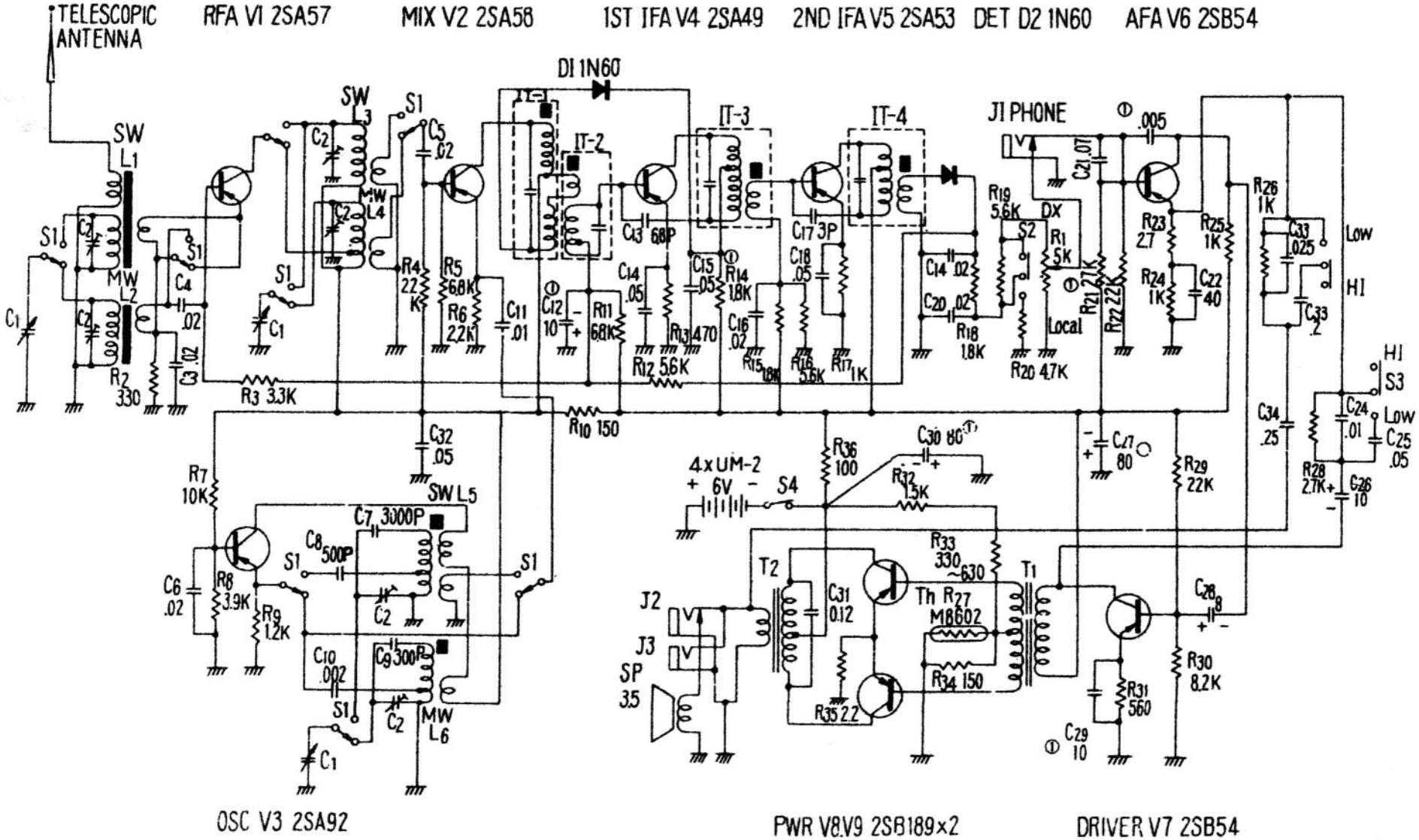Toshiba 9TL-432S