マツダ　ZS—1361B 型　8球2バンド

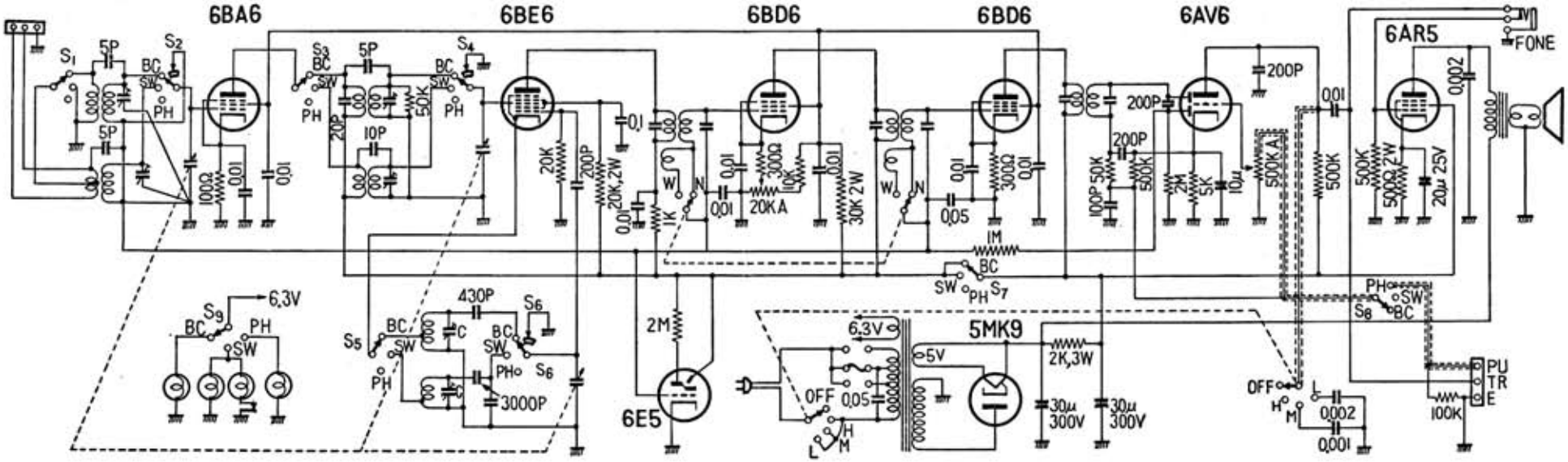

図解ラジオ文庫「ラジオ・電蓄新配線図集」　昭和３０年（1955）