東芝 FM/AMラジオ 6FM-30形

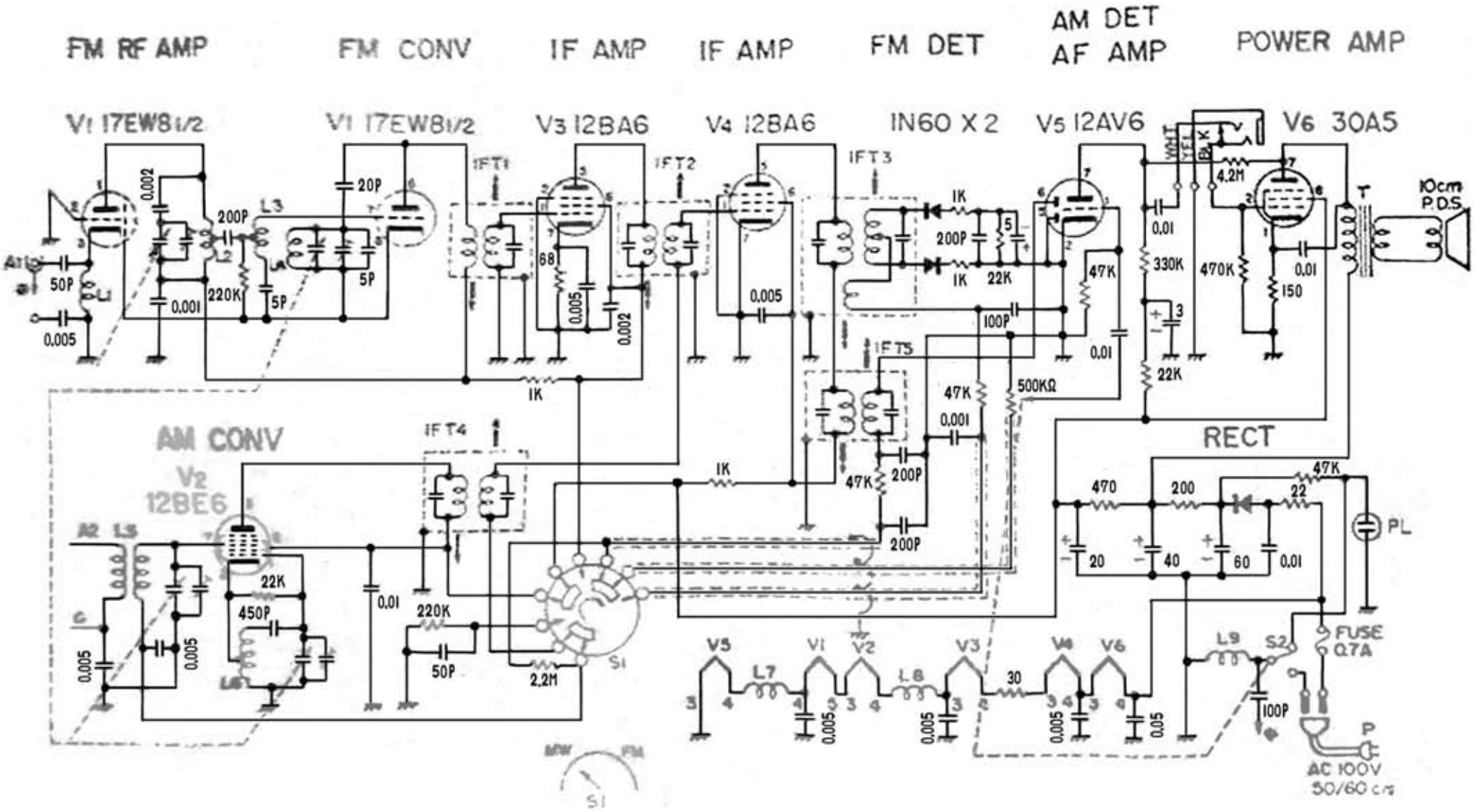

Edit by JA3GZP