7FM-10 配線図

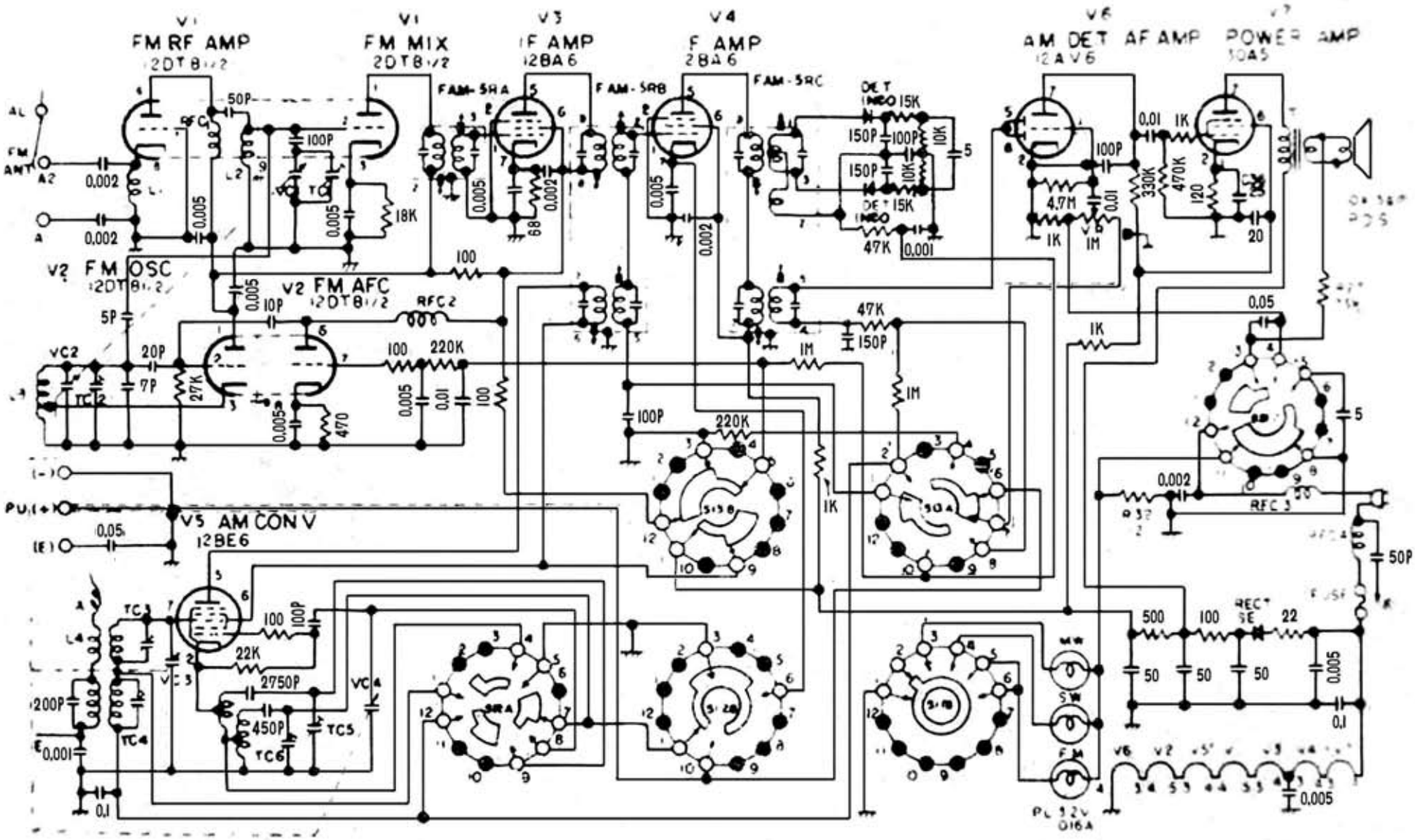

Edit by JA3GZP