# 東芝 ファンタジアB

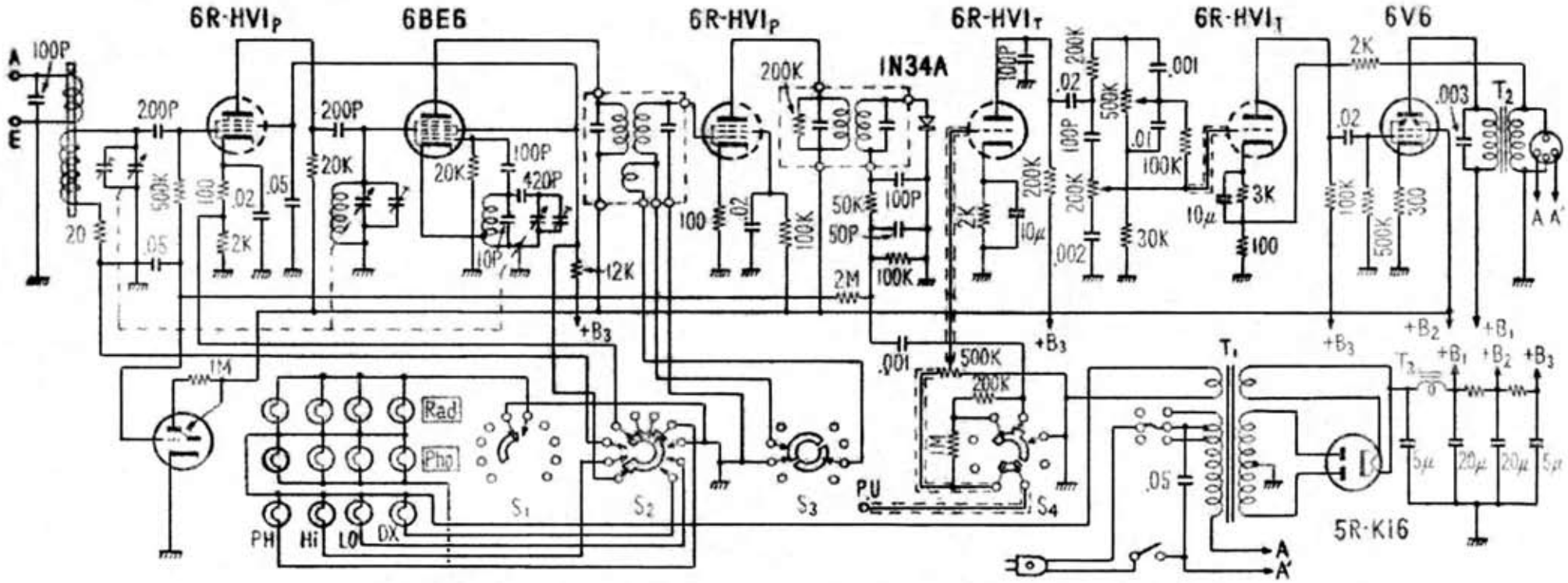
6R-HVIP
6BE6
6R-HVIP
6R-HVIT
6R-HVIT
6V6
1N34A
5R-K16
Rad
Pho
PH
Hi
LO
DX
PU
S1
S2
S3
S4
T1
T2
+B3
+B2
+B1
A
A'
E