東　　芝　　5LB-49

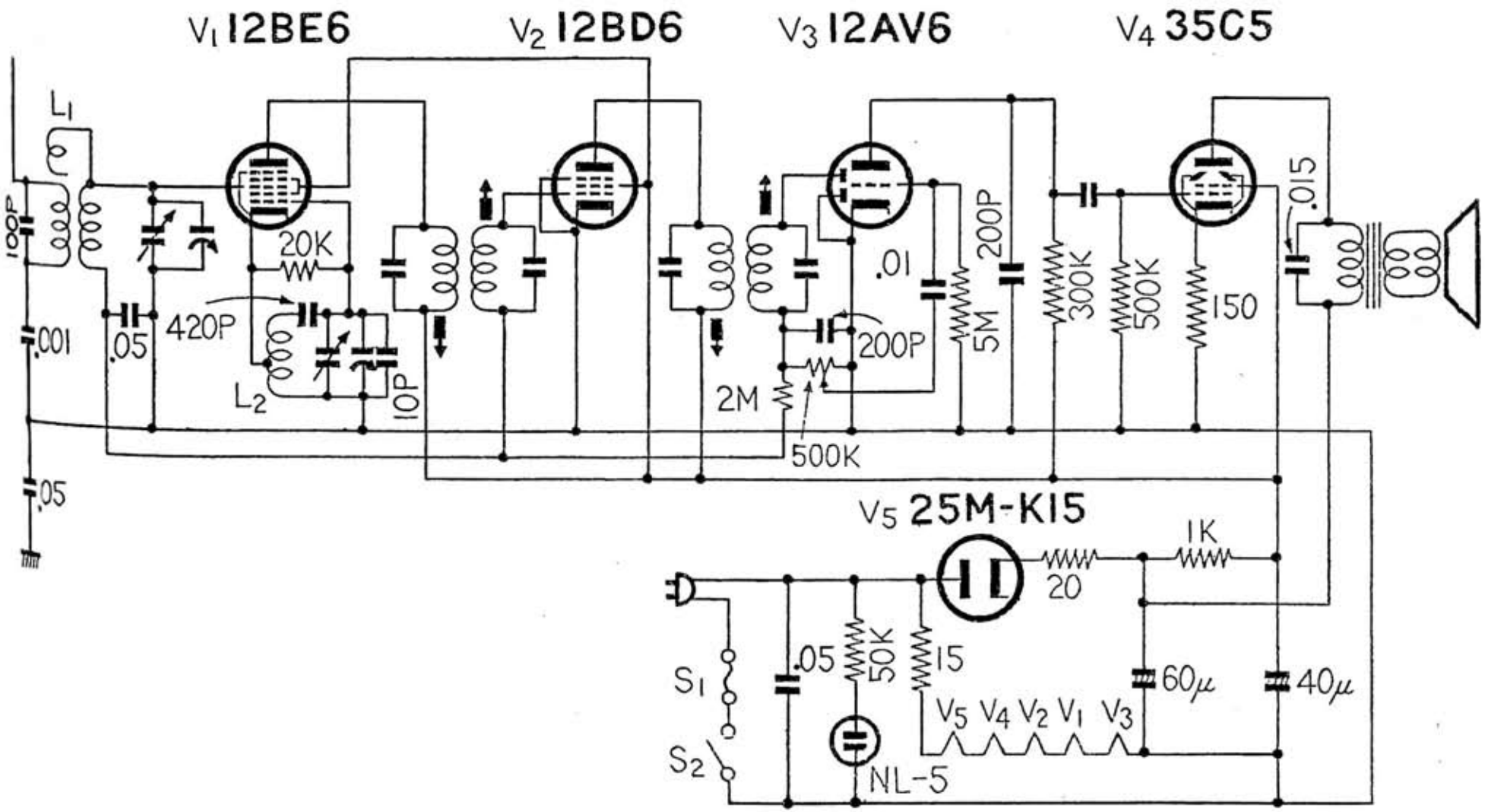

電波科学　昭和３０年（1955）７月号