かなりやKの回路図

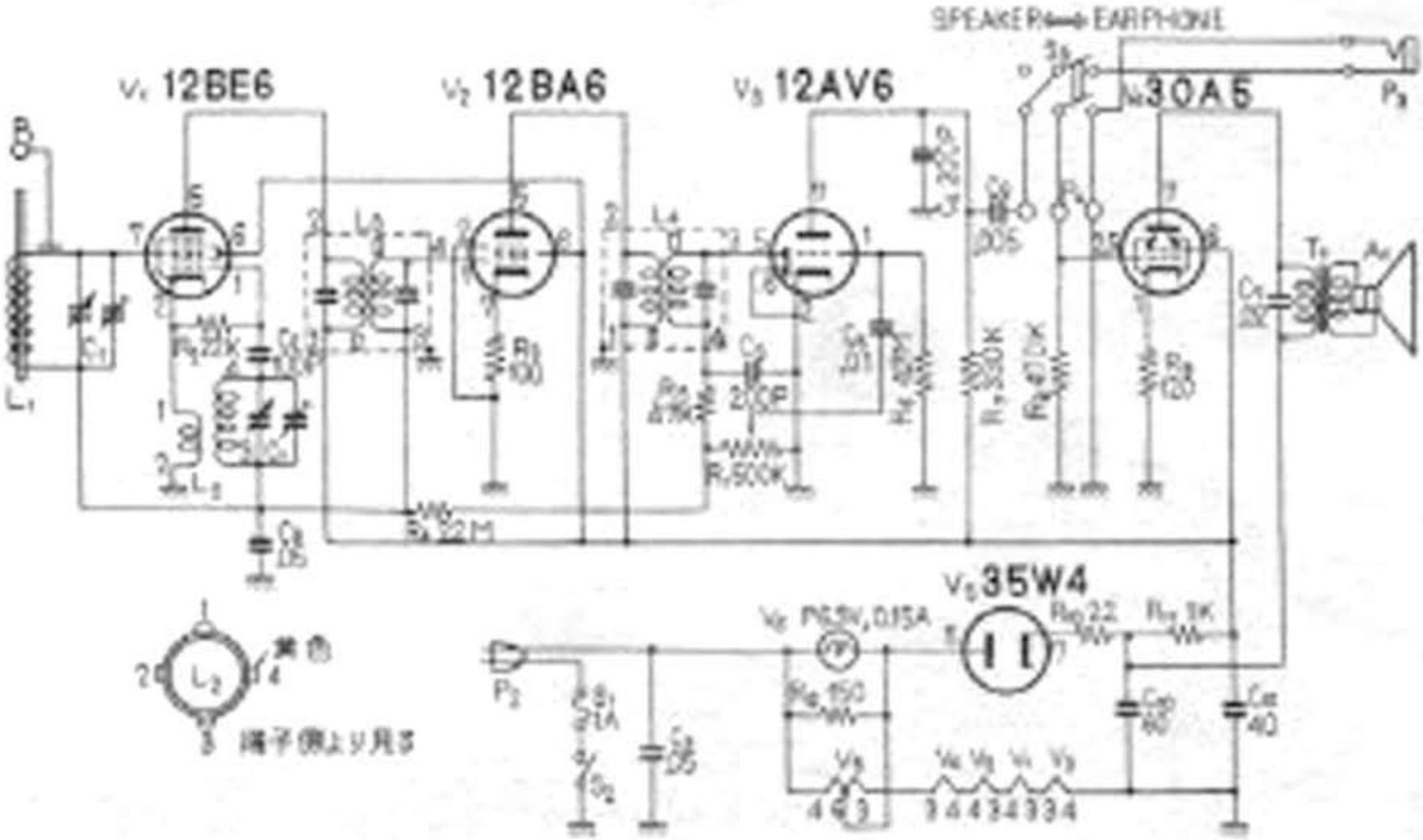
SPEAKER
EARPHONE
V1 12BE6
V2 12BA6
V3 12AV6
V4 30A5
V5 35W4
黄色
端子側より見る