東芝 カッコウB

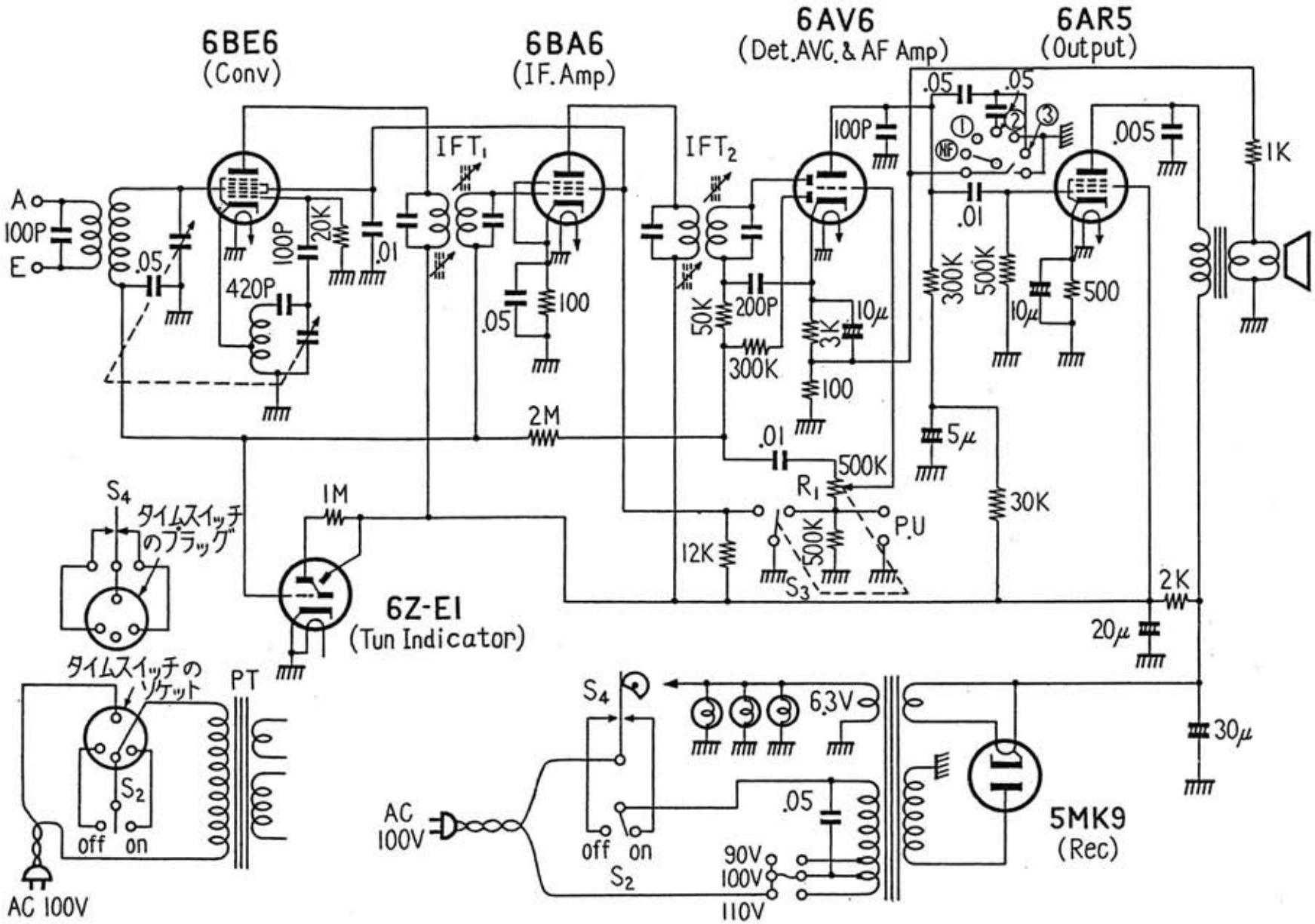

電波科学　昭和３１年（1956）４月号