マツダラジオ　うぐいす VS 型

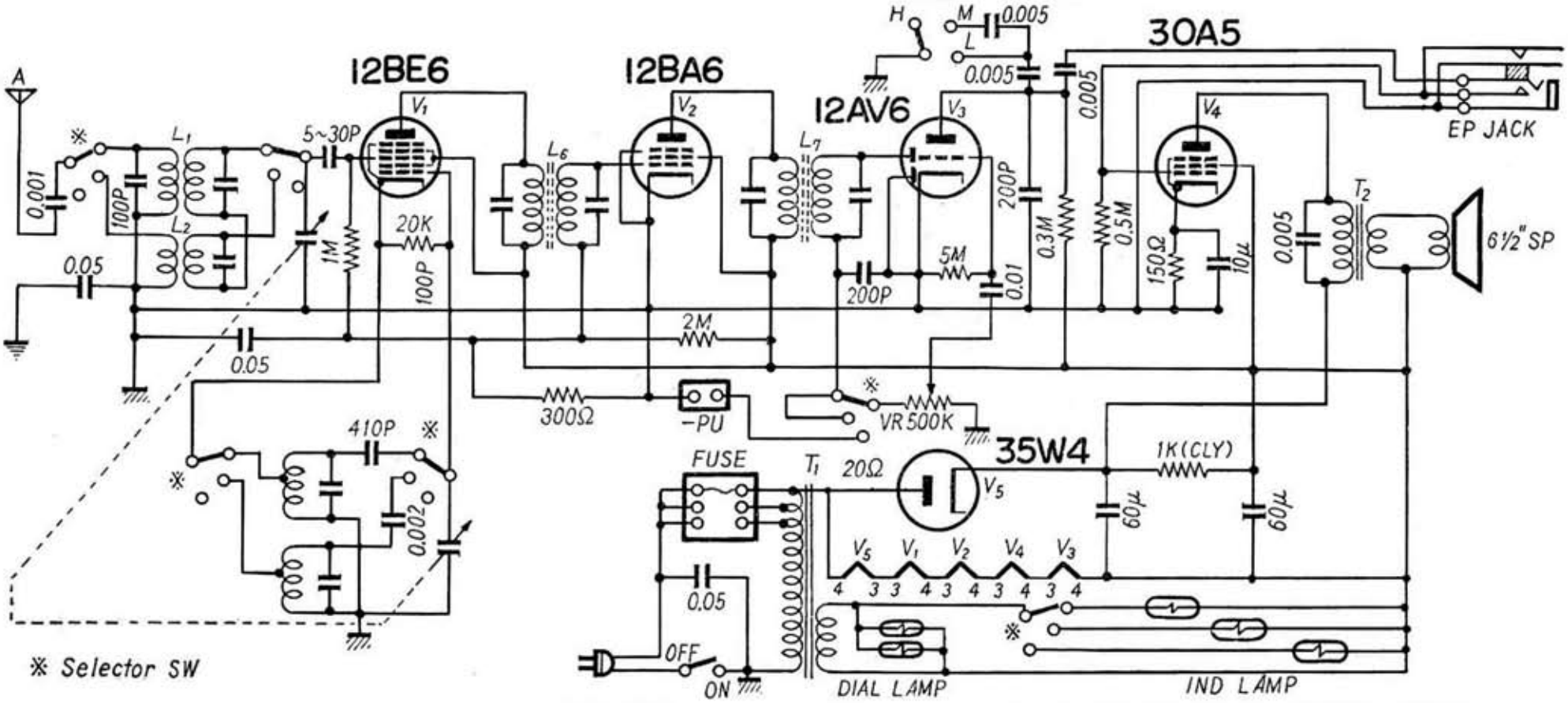

無線と実験４０１回路集　昭和３３年（1958）