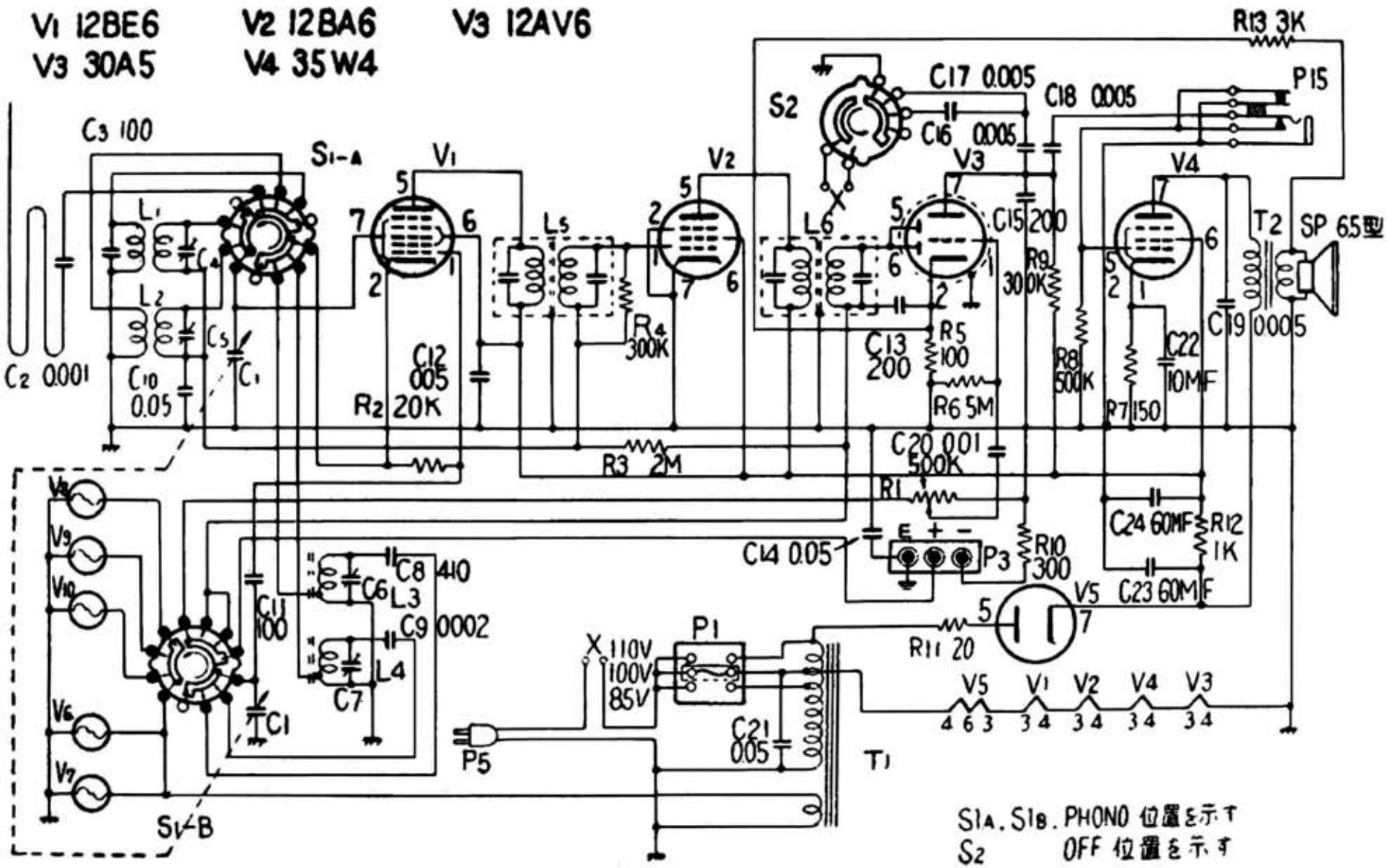うぐいすTS 5UD-301型