かなりやNS　5UL-499

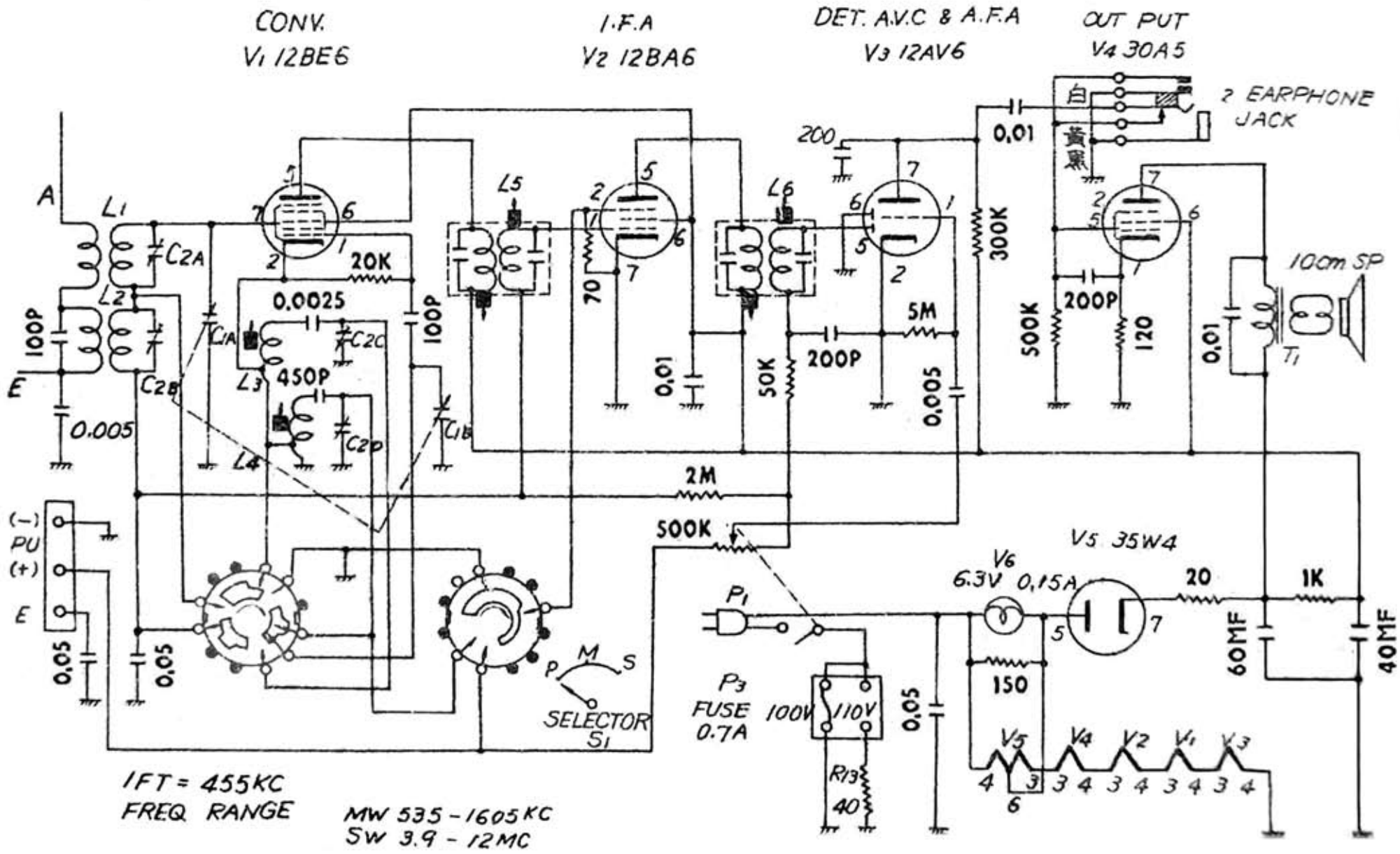

Edit by JA3GZP