マツダラジオ・うぐいすB

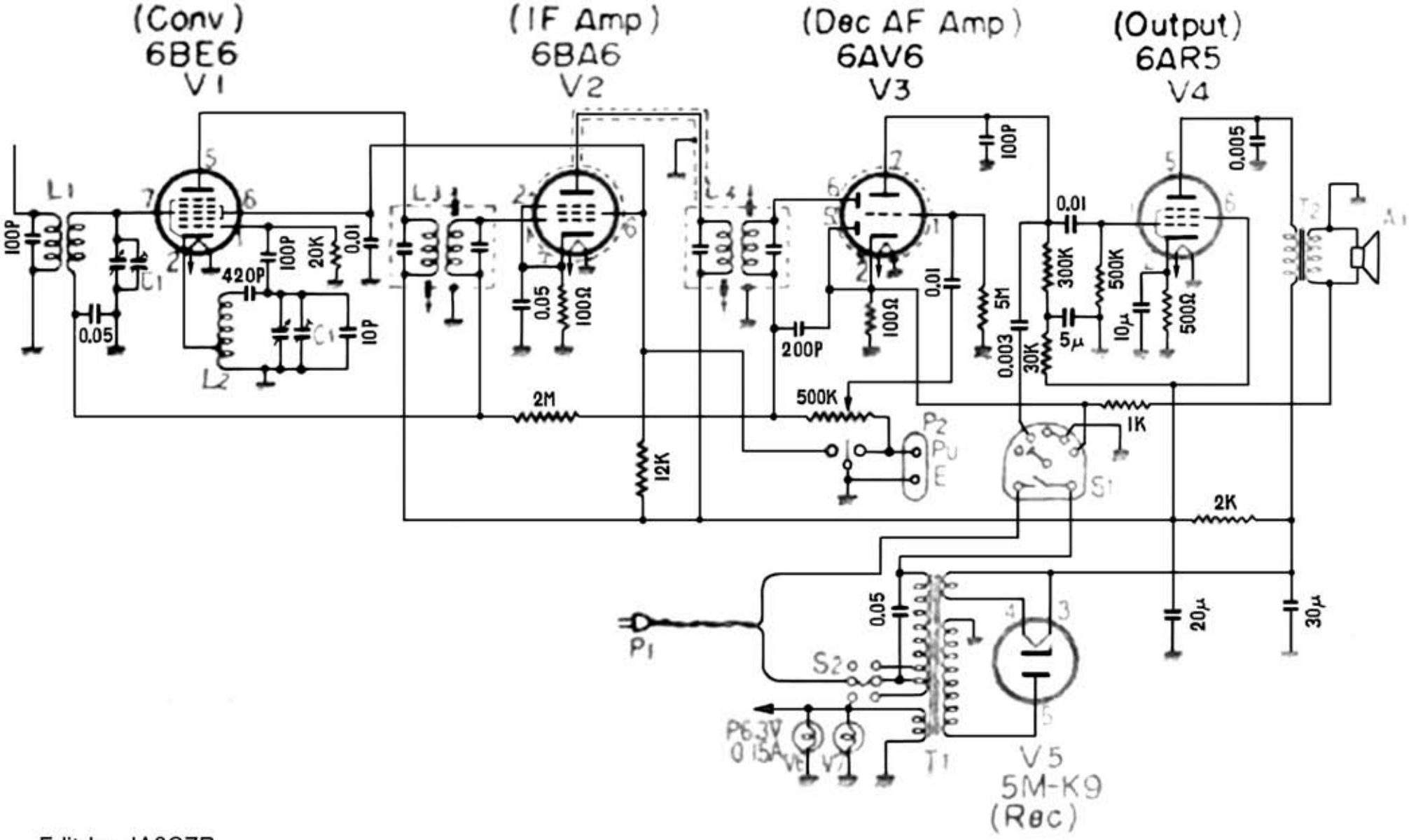

Edit by JA3GZP