かなりや Q　5YC-606

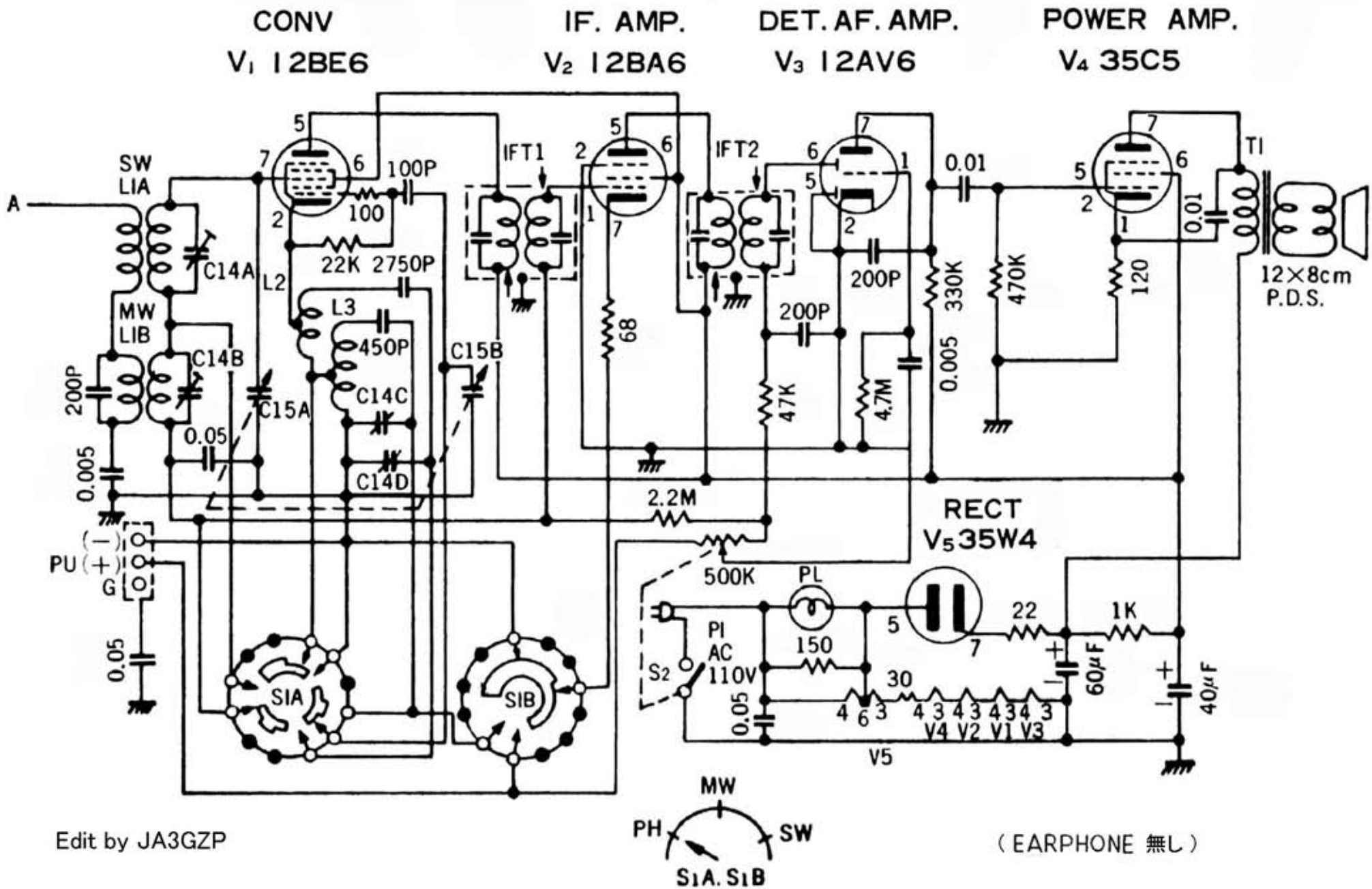

Edit by JA3GZP

（EARPHONE 無し）