Toshiba かなりやS 5YC-608

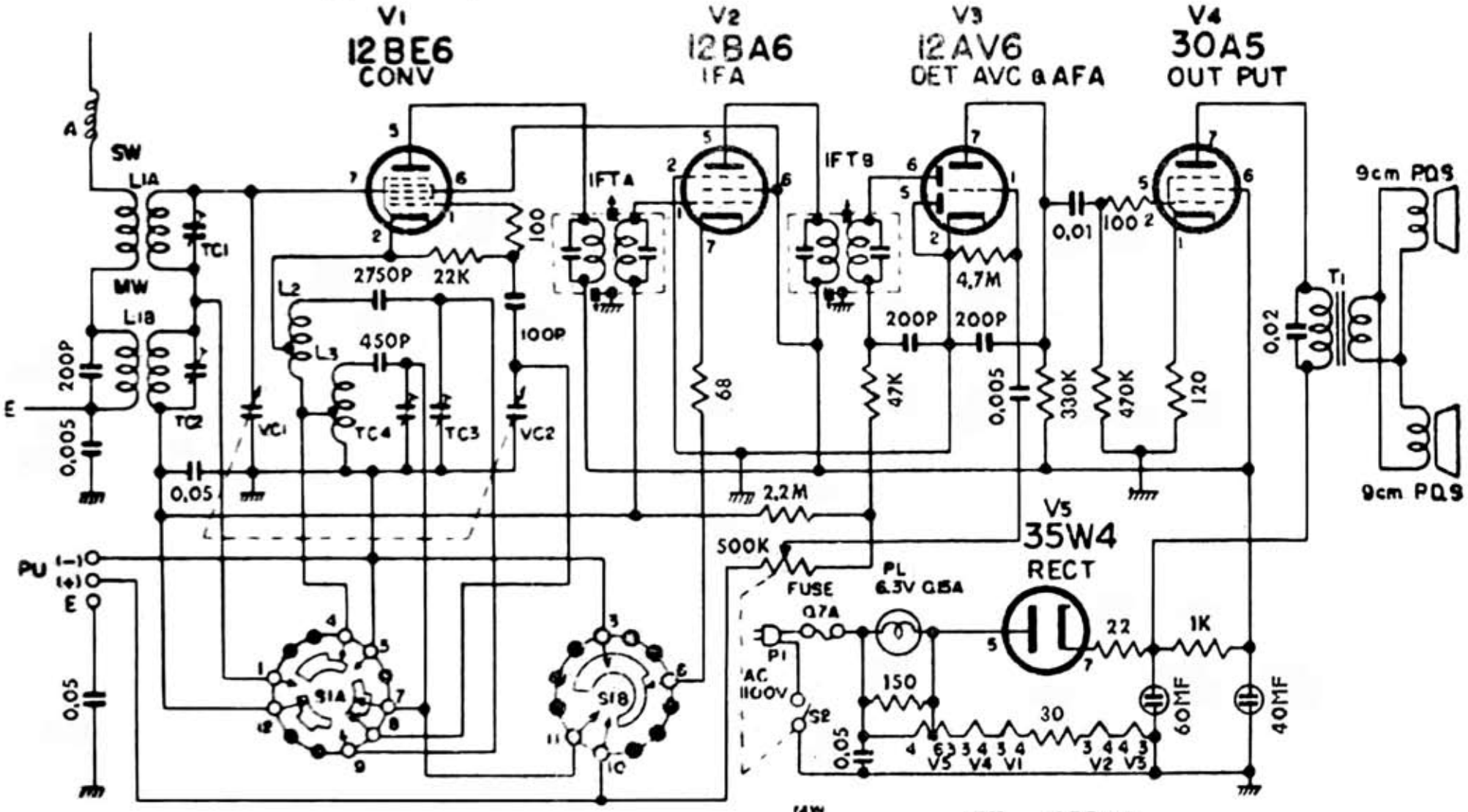

Edit by JA3GZP