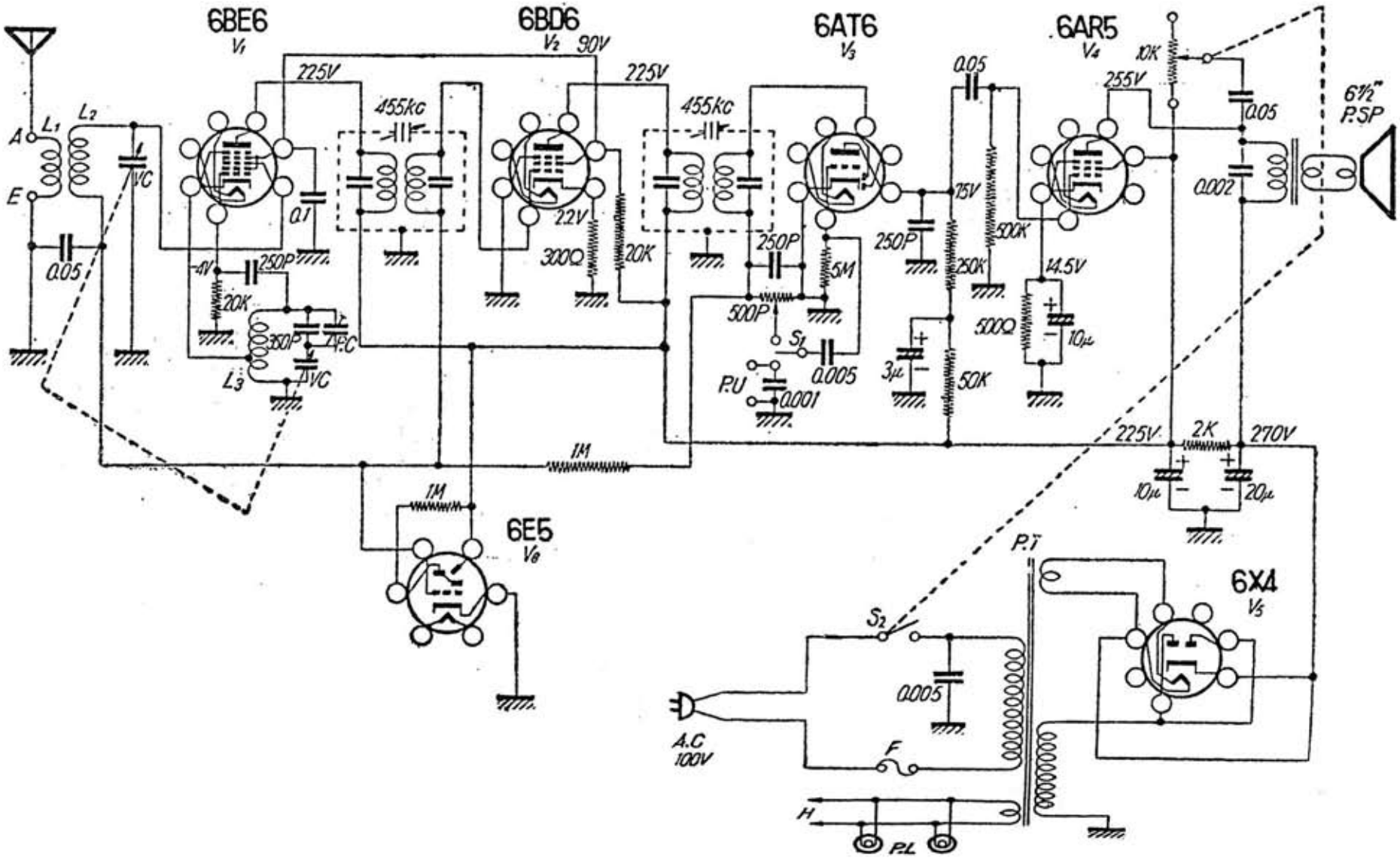メロダイン MS-6MA 6 球スーパー