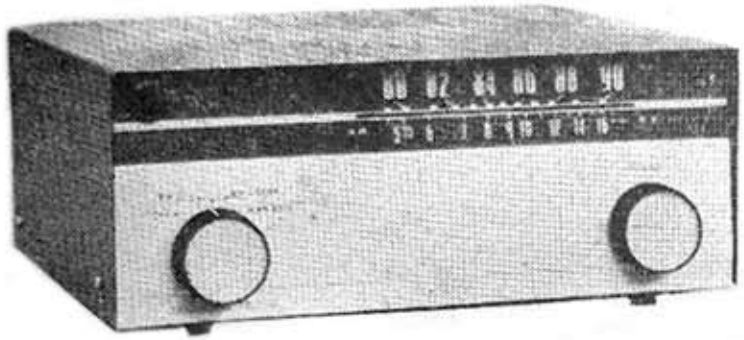

「トリオ」AF-200

AM-FM チューナ

感度 FM 7μV　　FM 80～90Mc　AM535～1605kc

AM 50μV　　寸法巾29×奥21×高13cm
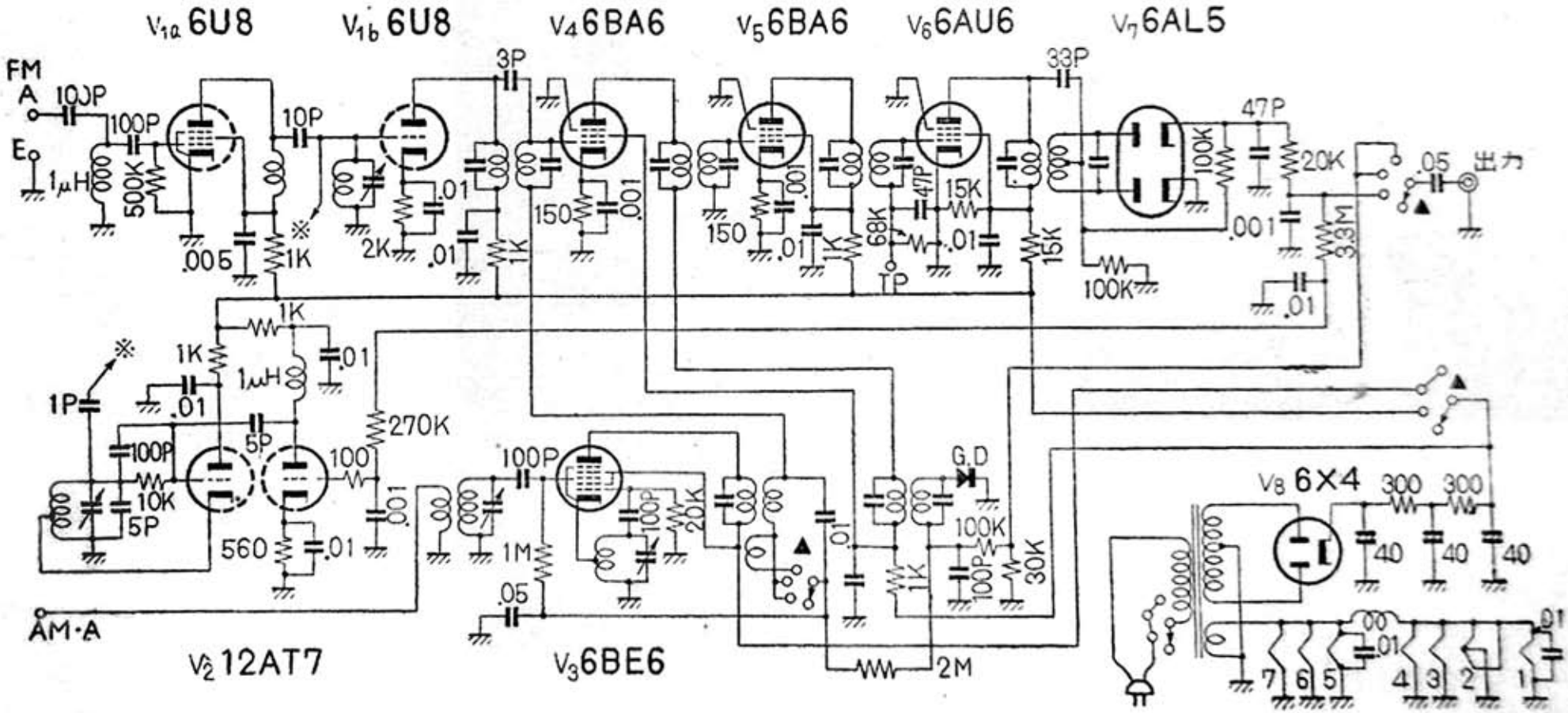
電気的忠実度 30 c/s～15kc 1db 以内，歪率1%以下