トリオ AF-20

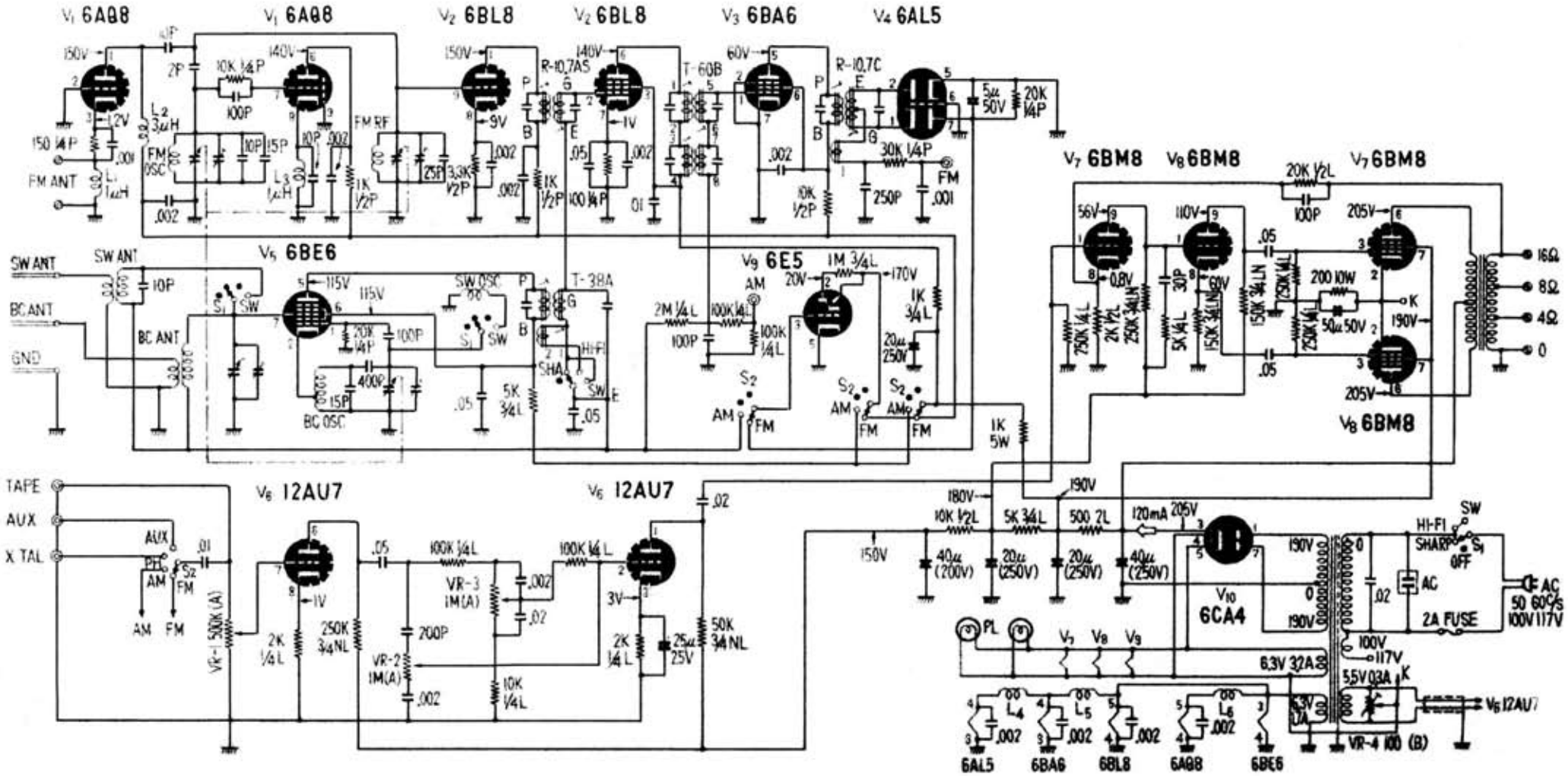

電波科学　昭和３４年（1959）１月号