トリオ　AF-270　ステレオ・チューナー

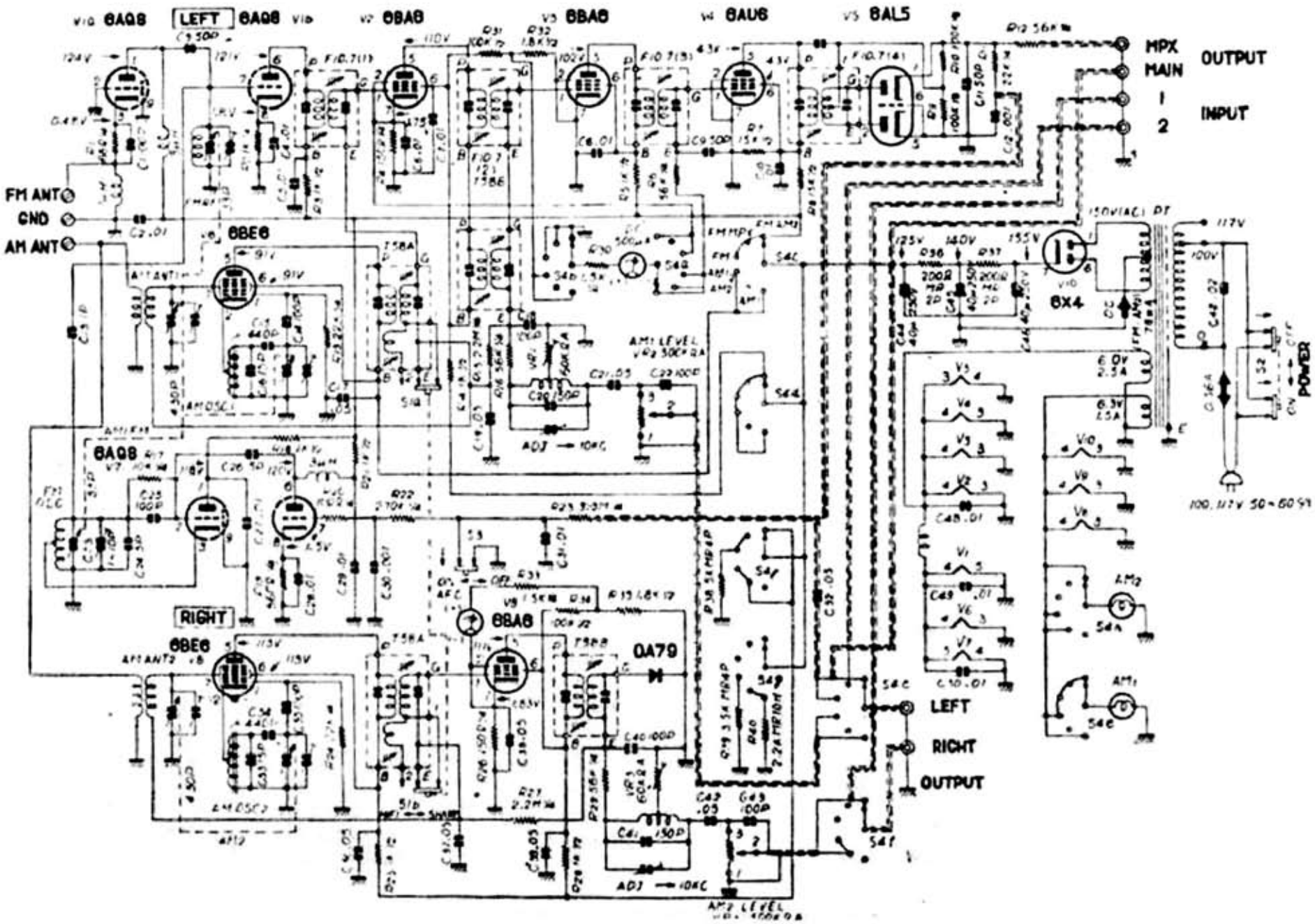

「ステレオ・ハンドブック」　無線と実験　昭和３６年（1961）