トリオAM / FMマルチ・チューナー AFX - 3 型

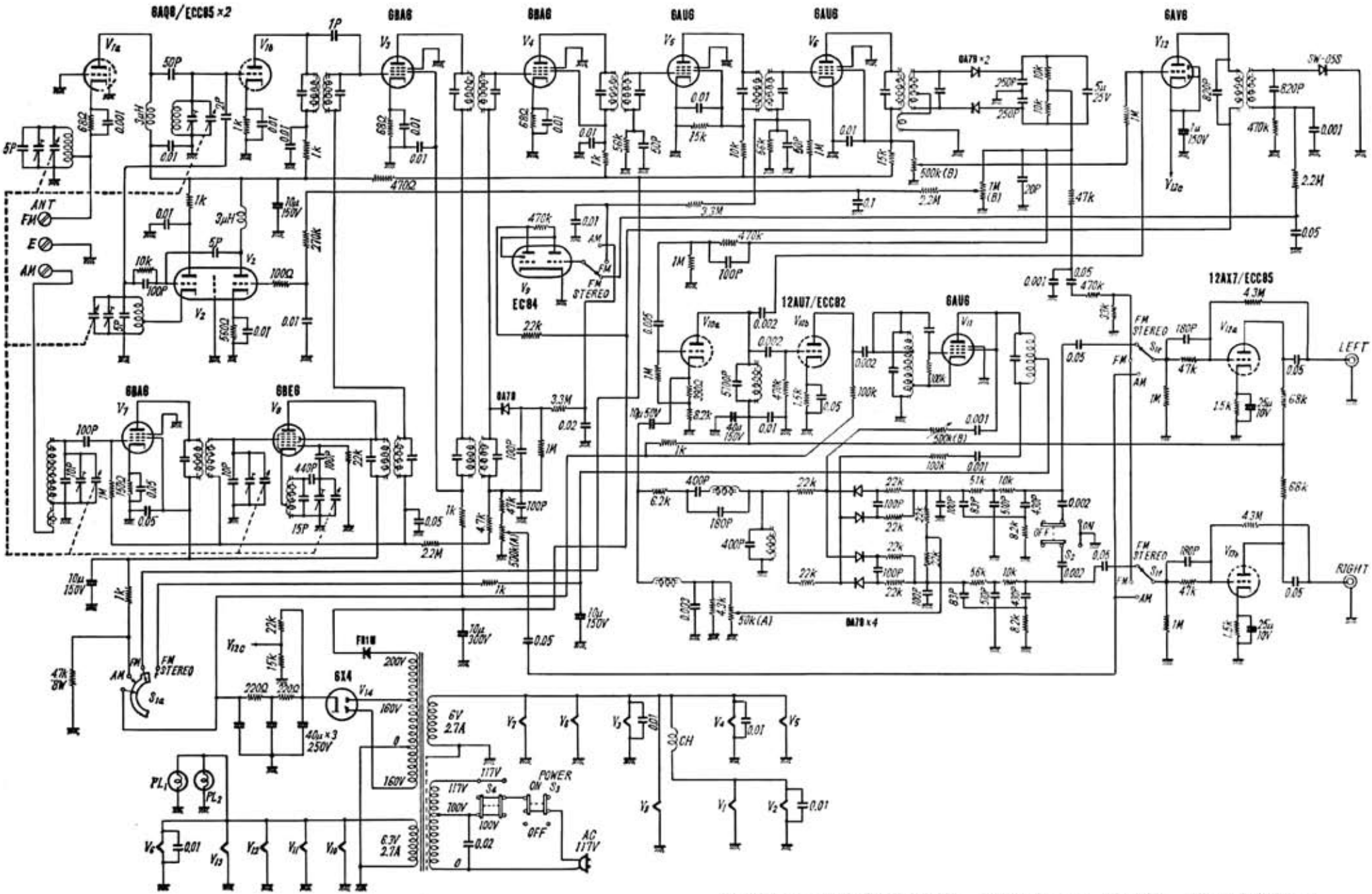

解説ラジオ実体配線図集　昭和４１年（1966）　誠文堂新光社

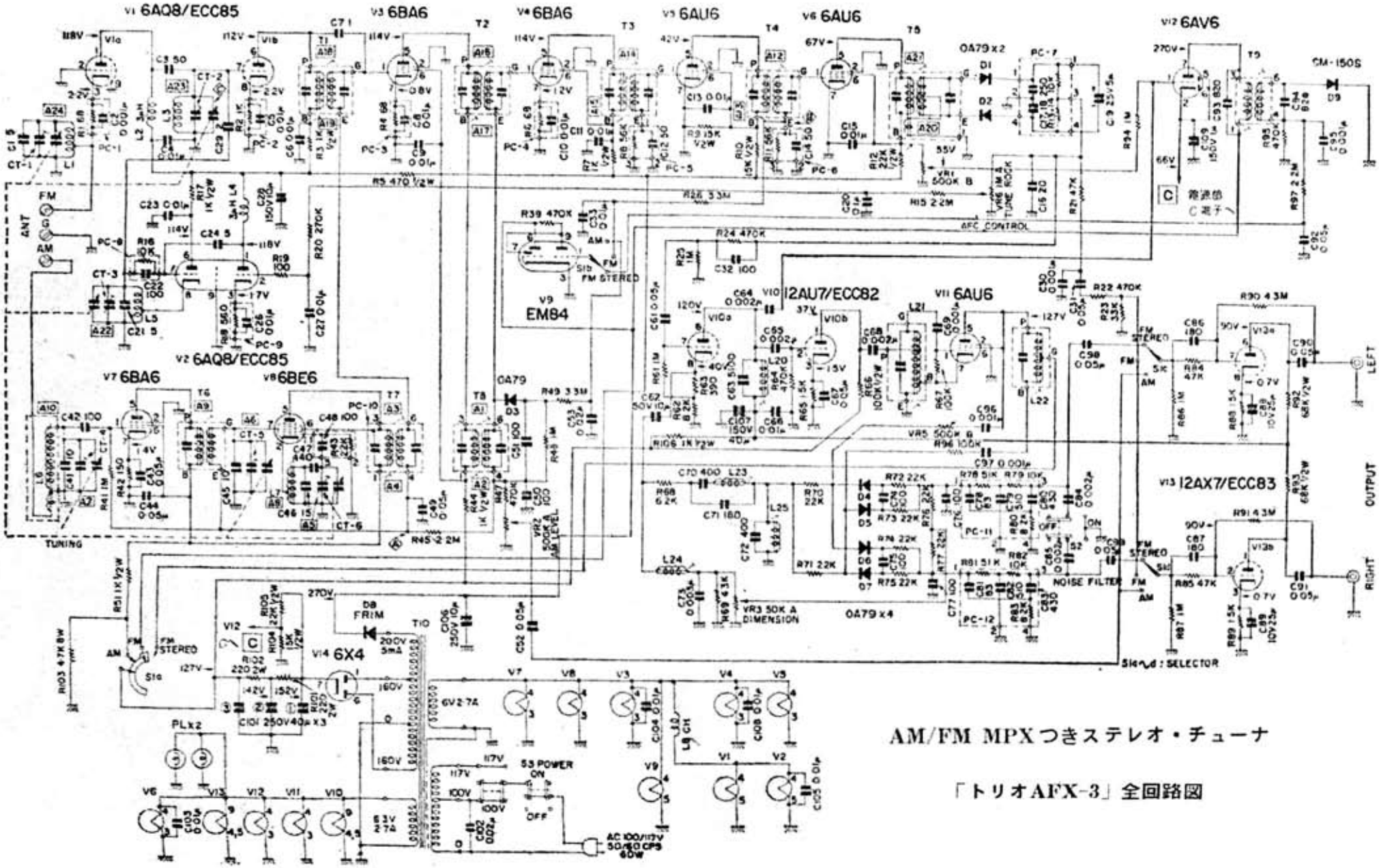

AM/FM MPXつきステレオ・チューナ

「トリオAFX-3」全回路図