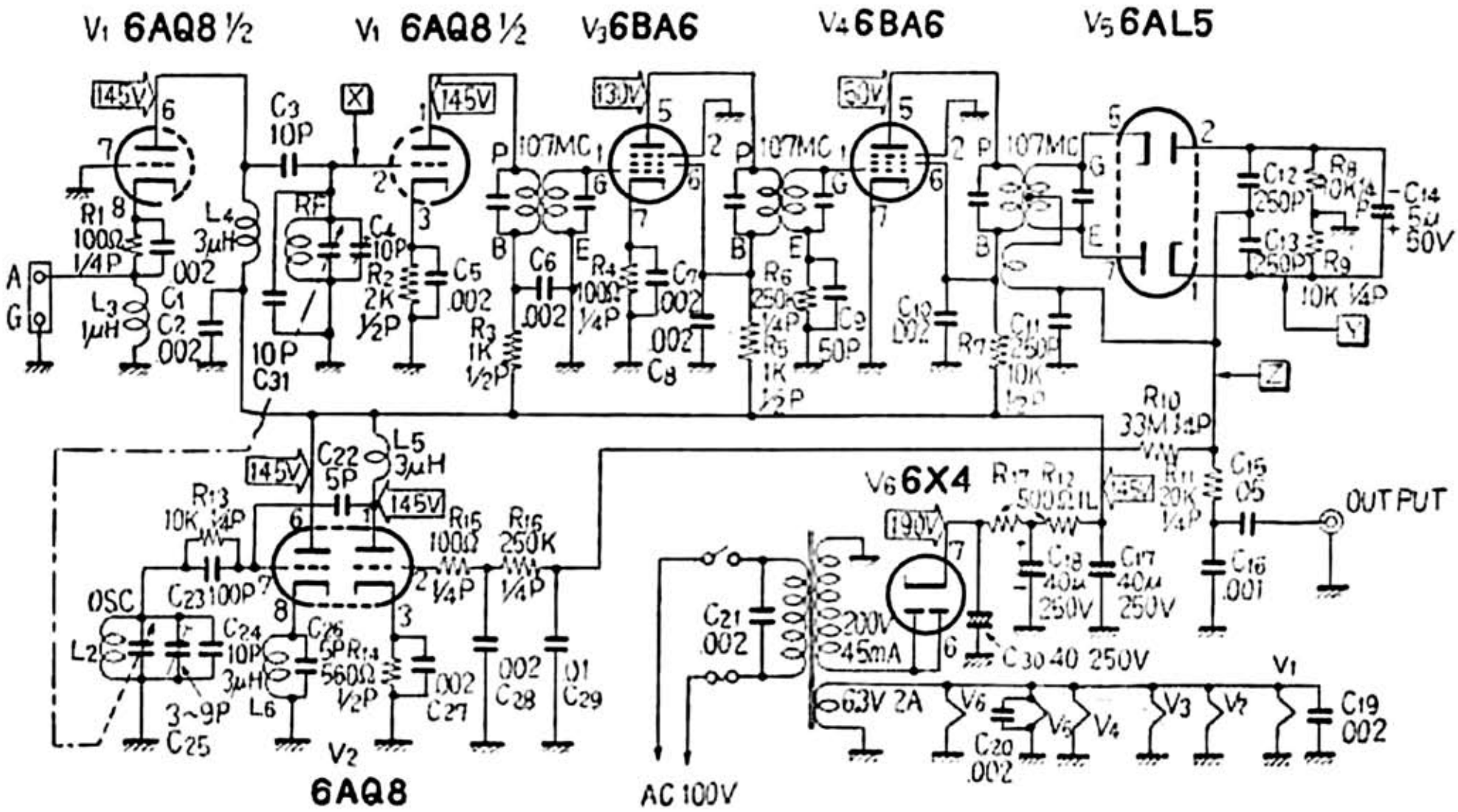「トリオ」FM-110C型 FMチューナー・キット