トリオ　HF-2

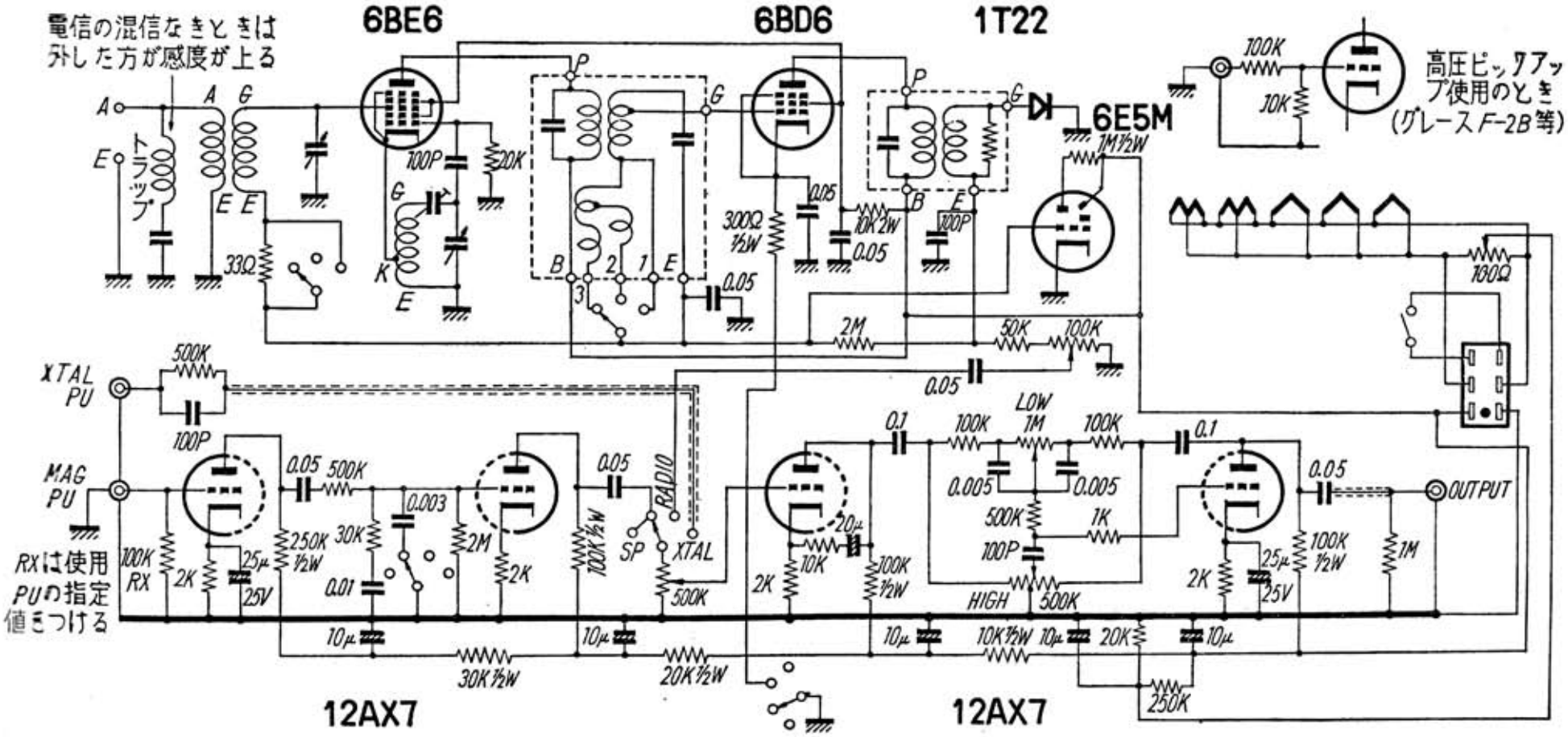
電信の混信なきときは
外した方が感度が上る
6BE6
6BD6
1T22
6E5M
高圧ピックアップ使用のとき
(グレースF-2B等)
トラップ
XTAL PU
MAG PU
RXは使用
PUの指定
値をつける
RADIO
XTAL
SP
LOW
HIGH
OUTPUT
12AX7
12AX7

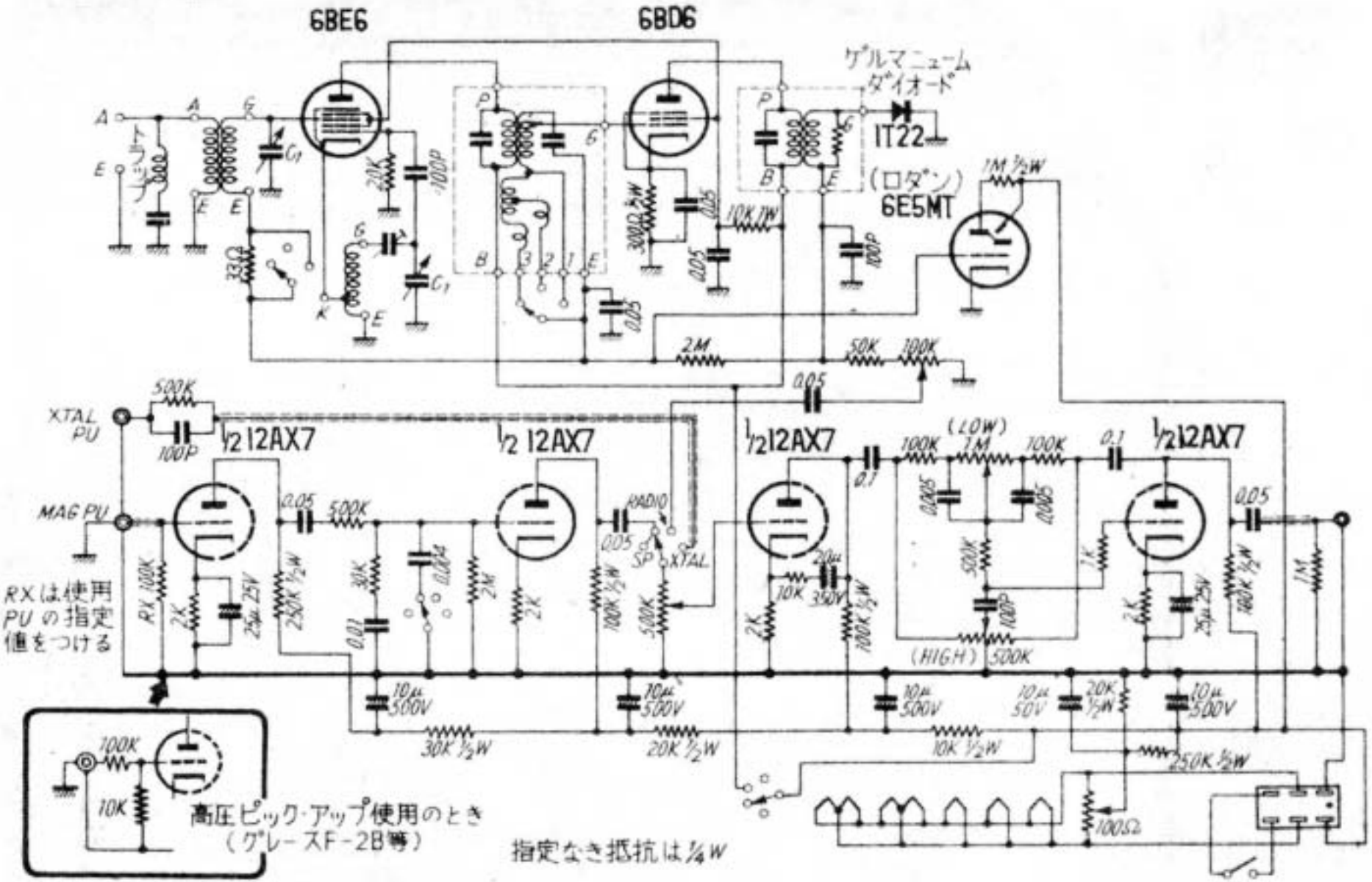
6BE6
6BD6
ゲルマニューム
ダイオード
1T22
(ロダン)
6E5MT
トランジ
XTAL
PU
MAG PU
1/2 12AX7
1/2 12AX7
1/2 12AX7
1/2 12AX7
RADIO
SP
XTAL
(LOW)
(HIGH)
RXは使用
PUの指定
値をつける
高圧ピック・アップ使用のとき
(グレースF-2B等)
指定なき抵抗は1/4W

トリオ HF-2