トリオ　HF-7

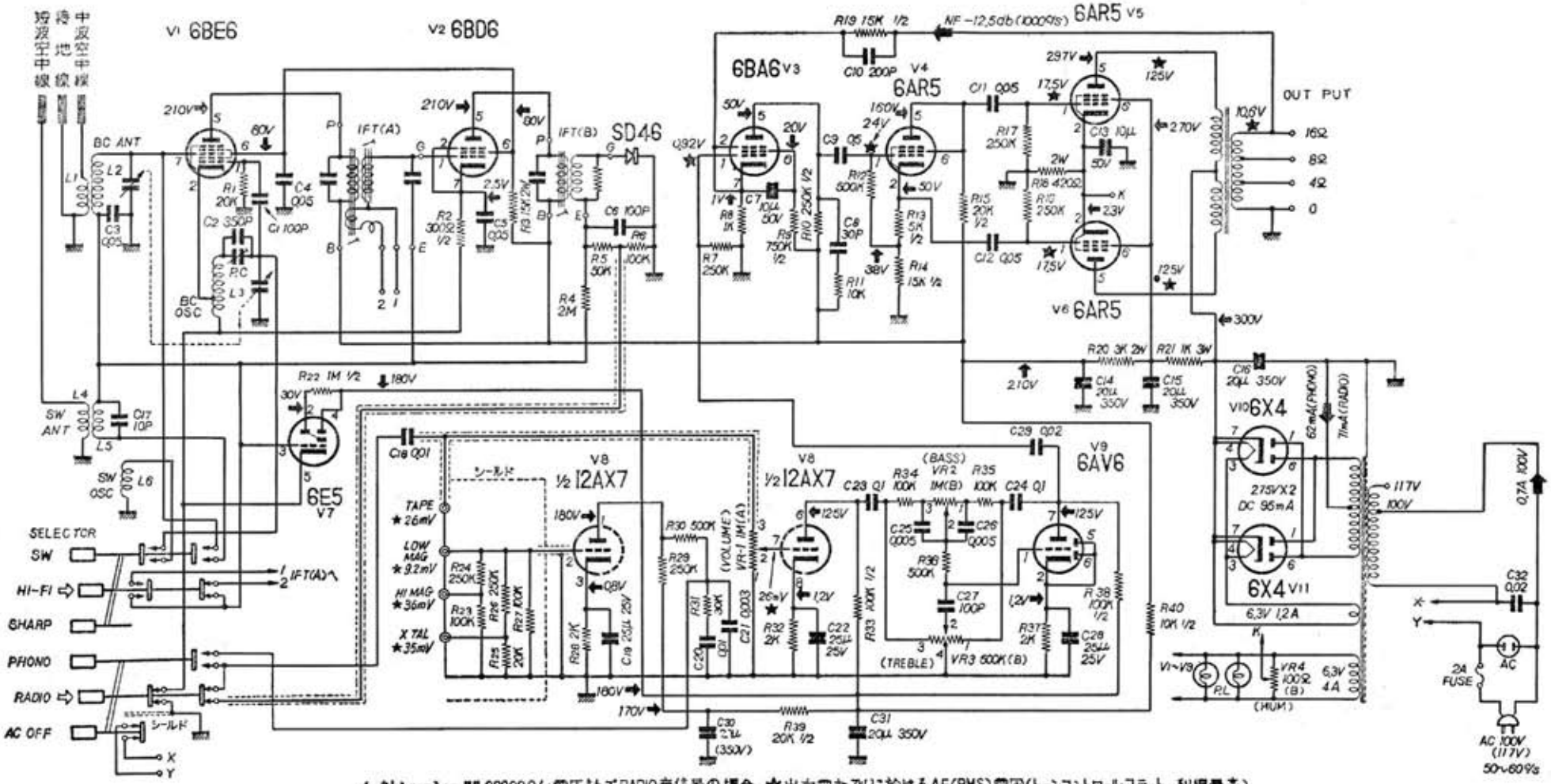
短波空中線
待受地線
中波空中線
V1 6BE6
V2 6BD6
6BA6 V3
V4 6AR5
6AR5 V5
V6 6AR5
SD46
V7 6E5
V8 ½12AX7
V8 ½12AX7
V9 6AV6
V10 6X4
6X4 V11
OUT PUT
16Ω
8Ω
4Ω
0
BC ANT
BC OSC
SW ANT
SW OSC
IFT(A)
IFT(B)
NF -12.5db (1000c/s)
(BASS) VR2 1M(B)
(TREBLE) VR3 500K(B)
(VOLUME) VR-1 1M(A)
VR4 100Ω (B) (HUM)
275V×2 DC 95mA
6.3V 1.2A
6.3V 4A
SELECTOR
SW
HI-FI
SHARP
PHONO
RADIO
AC OFF
TAPE ★26mV
LOW MAG ★9.2mV
HI MAG ★36mV
X TAL ★35mV
シールド
24 FUSE
AC 100V (117V) 50~60c/s
0.7A 100V
117V 100V
C32 0.02
C30 2μ (350V)
C31 20μ 350V
R39 20K 1/2
R40 10K 1/2
C16 20μ 350V
C14 20μ 350V
C15 20μ 350V
R20 3K 2W
R21 1K 3W
R19 15K 1/2
C10 200P
C29 0.02
C18 0.01
C17 10P
C6 160P
R6 100K
R5 50K
R4 2M
R22 1M 1/2
R30 500K
R29 250K
R31 30K
C20 0.01
C21 0.003
R32 2K
C22 25μ 25V
R33 100K 1/2
R34 100K
R35 100K
C23 0.1
C24 0.1
C25 0.005
C26 0.005
R36 500K
C27 100P
R37 2K
C28 25μ 25V
R38 100K 1/2
R24 250K
R23 100K
R25 20K
R26 250K
R27 100K
R28 2K
C19 25μ 25V
C7 10μ 50V
R8 1K
R7 250K
R9 750K 1/2
R10 250K 1/2
R11 10K
C8 30P
R12 500K
R13 5K 1/2
R14 15K 1/2
C9 0.5
C11 0.05
C12 0.05
R15 20K 1/2
R17 250K
R18 420Ω
R16 250K
C13 10μ 50V
R1 20K
C2 350P
C1 100P
C4 0.05
C3 0.05
C5 0.05
R2 300Ω 1/2
R3 15K 2W
L1
L2
L3
L4
L5
L6
P.C
P.L
V1~V9
← 対シャーシー間 20,000Ω/V 電圧計で RADIO 無信号の場合　★出力電力 7W に於ける AF(RMS) 電圧(トーンコントロールフラット 利得最高)