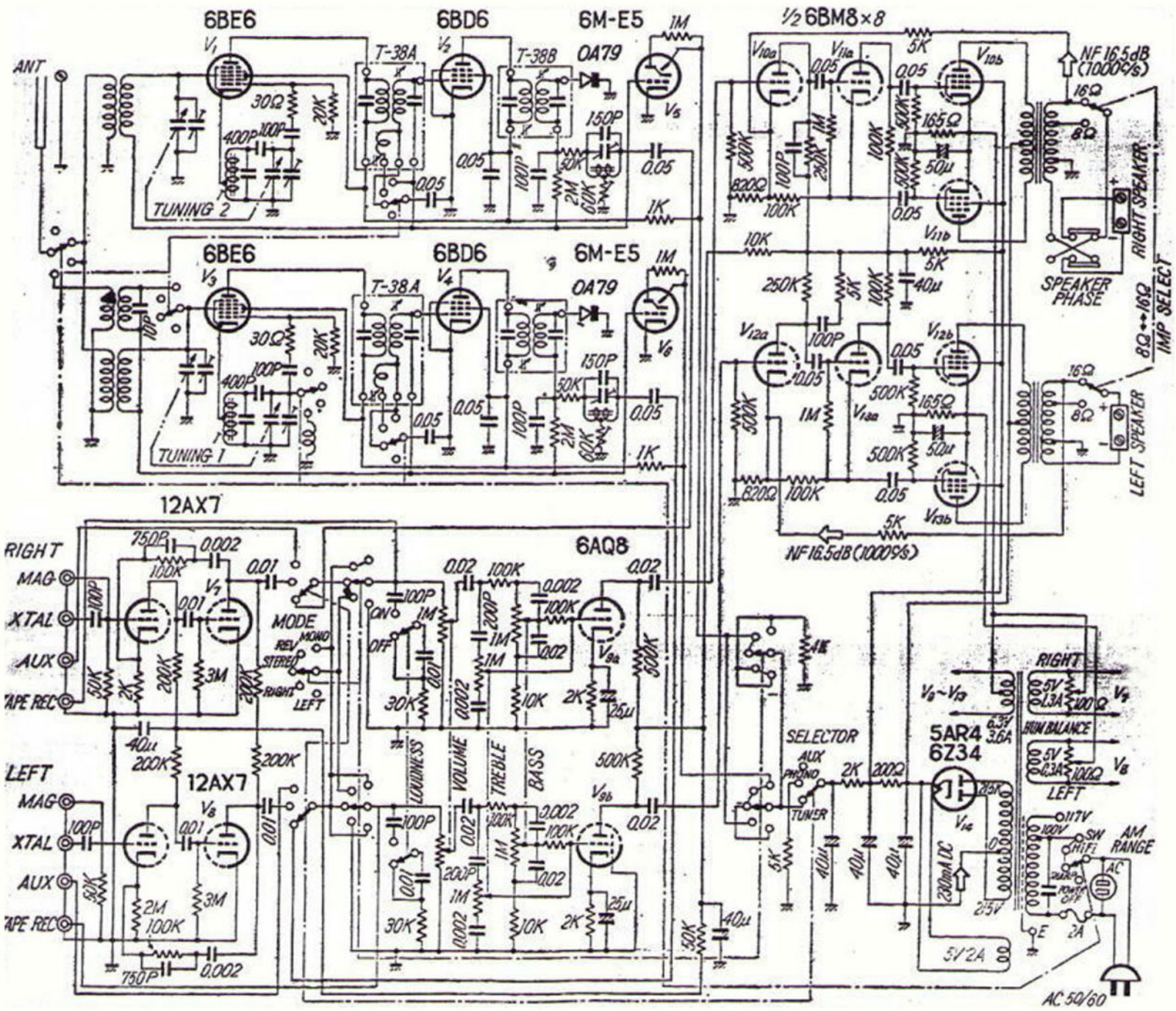
6BE6
6BD6
6M-E5
1/2 6BM8×8
ANT
T-38A
T-38B
OA79
TUNING 2
TUNING 1
NF 16.5dB (1000c/s)
SPEAKER PHASE
RIGHT SPEAKER
LEFT SPEAKER
8Ω ↔ 16Ω IMP SELECT
12AX7
6AQ8
RIGHT
LEFT
MAG
XTAL
AUX
TAPE REC
MODE
MONO
REV
STEREO
RIGHT
LEFT
ON
OFF
LOUDNESS
VOLUME
TREBLE
BASS
SELECTOR
AUX
PHONO
TUNER
5AR4
6Z34
BUN BALANCE
AM RANGE
AC 50/60

トリオ W-25　ステレオ・トライアンプ

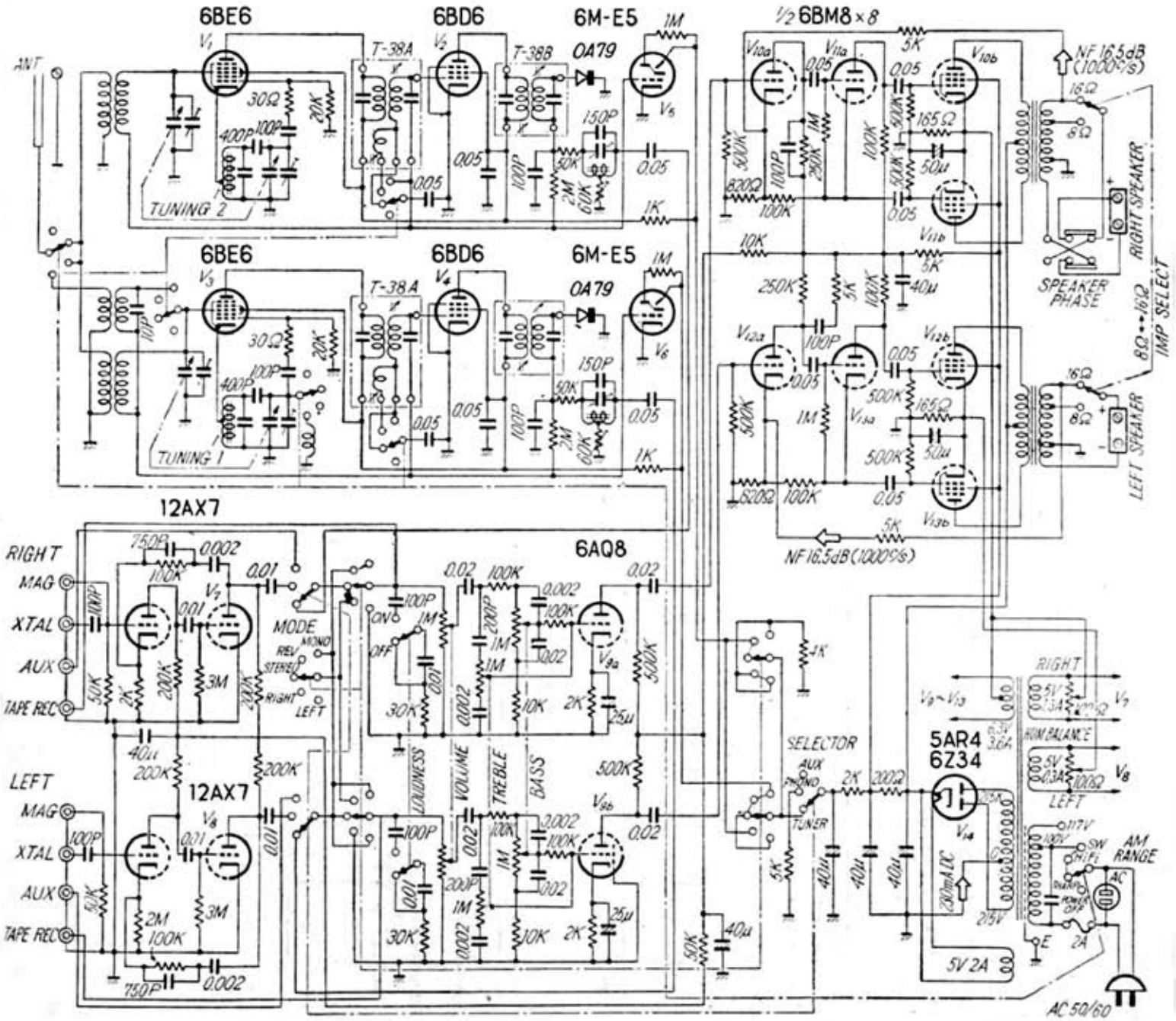

「ステレオ・ハンドブック」　無線と実験　昭和３６年（1961）