「トリオ」WX-300型　ステレオトライアンプ

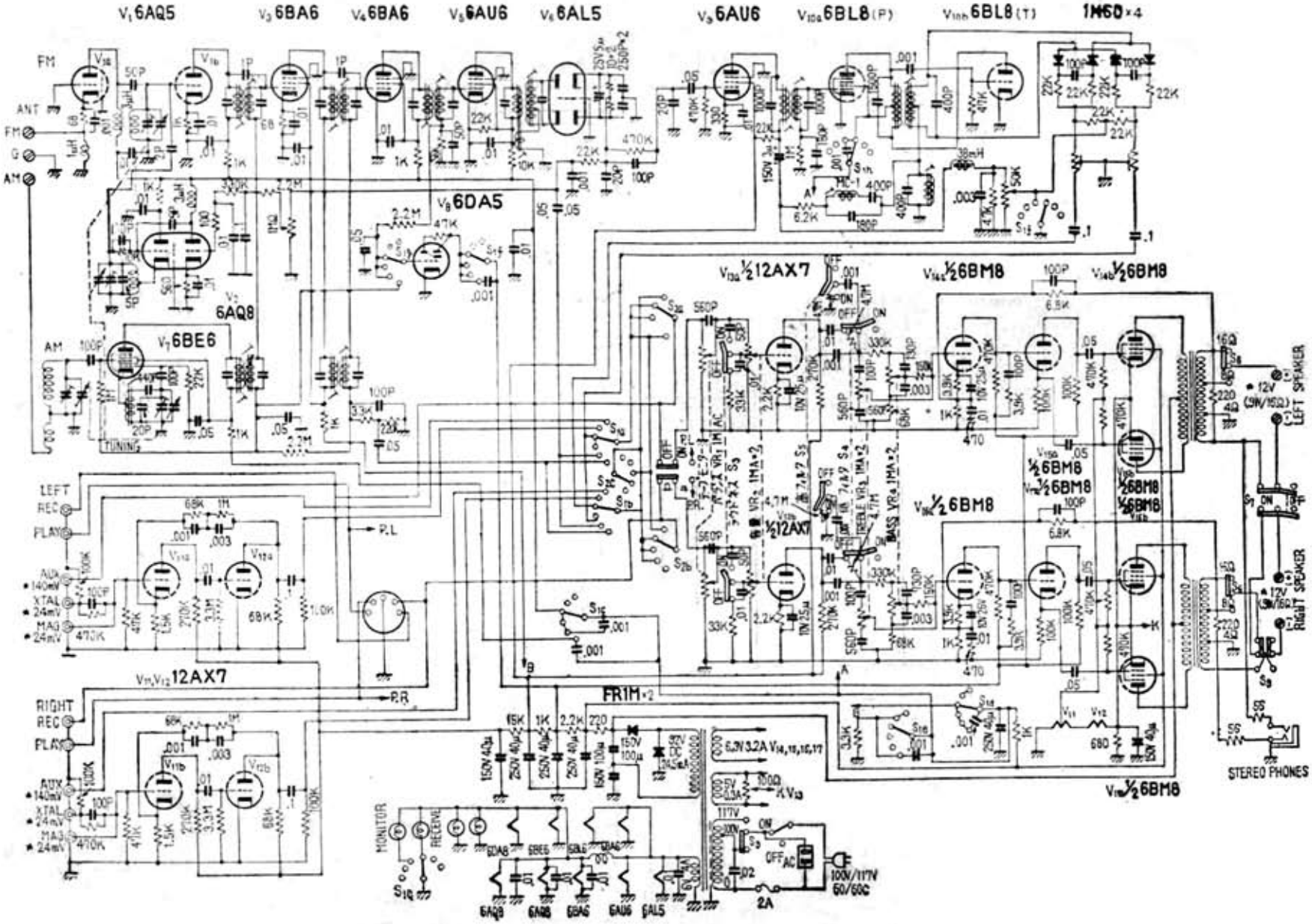

新年号とじ込み付録　‘64形最新セット配線回路集　昭和３９年（1964）