ビクター　F-10

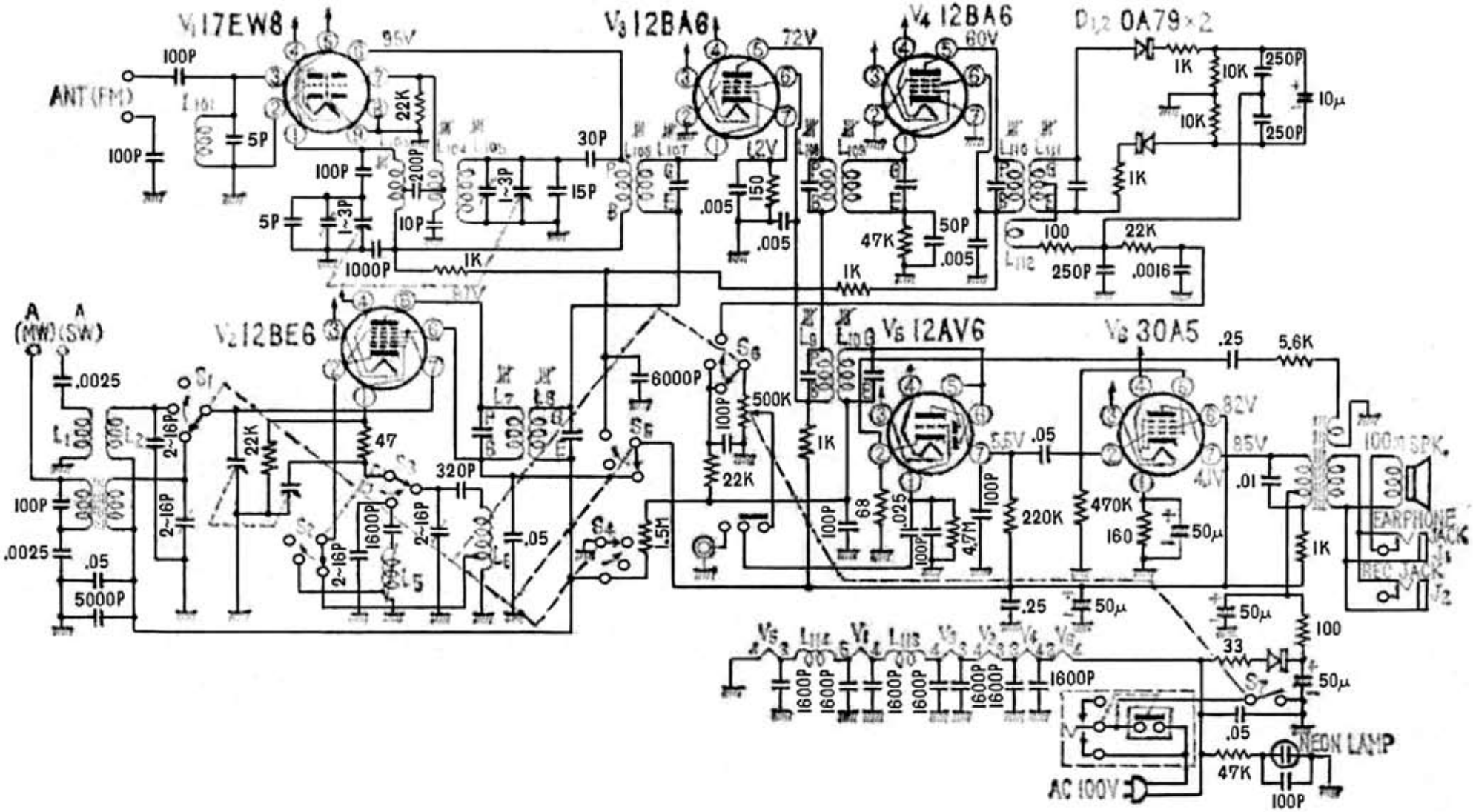

電波科学　昭和３９年（1964）６月号