ビクターF-12型8球ラジオ

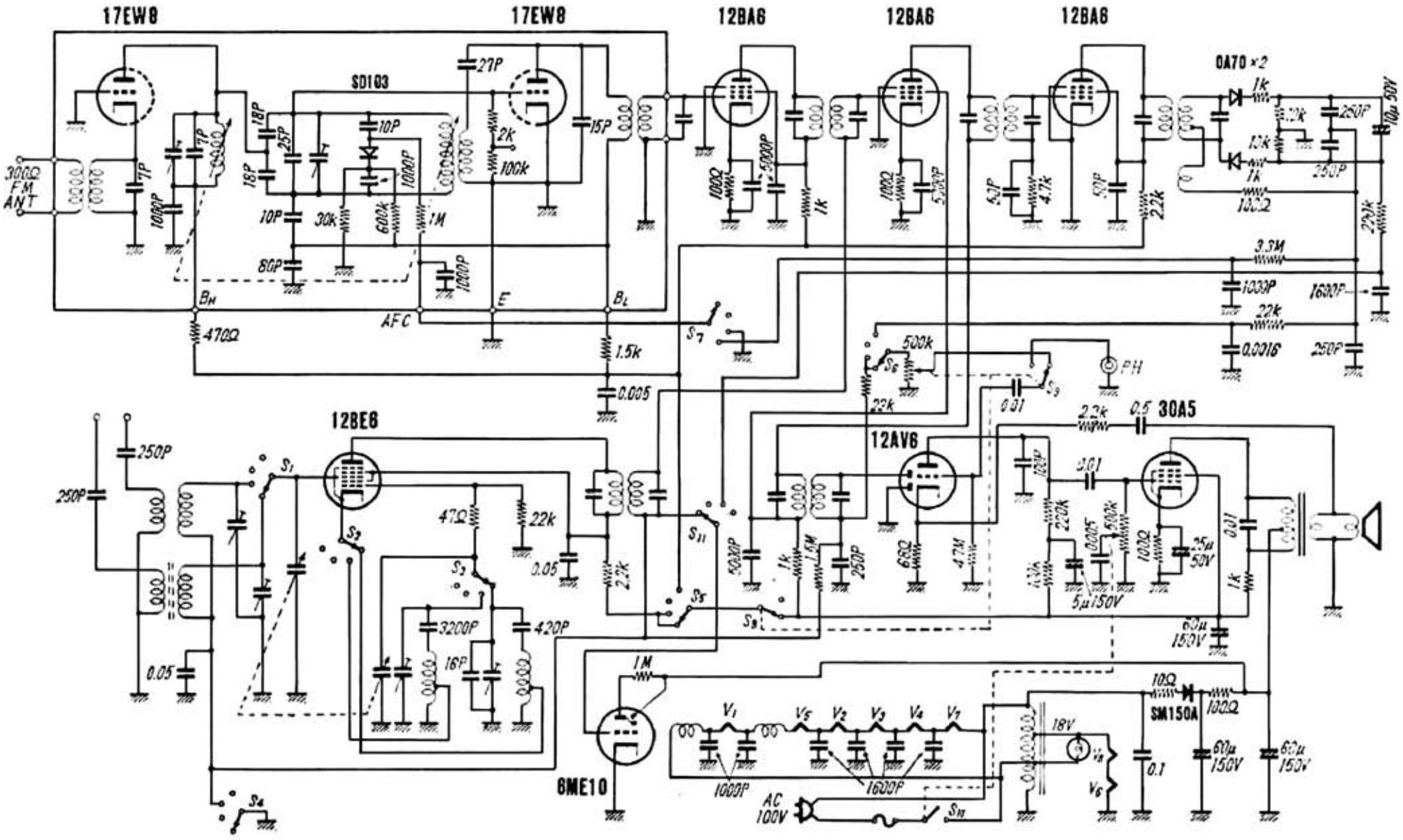

解説ラジオ実体配線図集　昭和４１年（1966）　誠文堂新光社