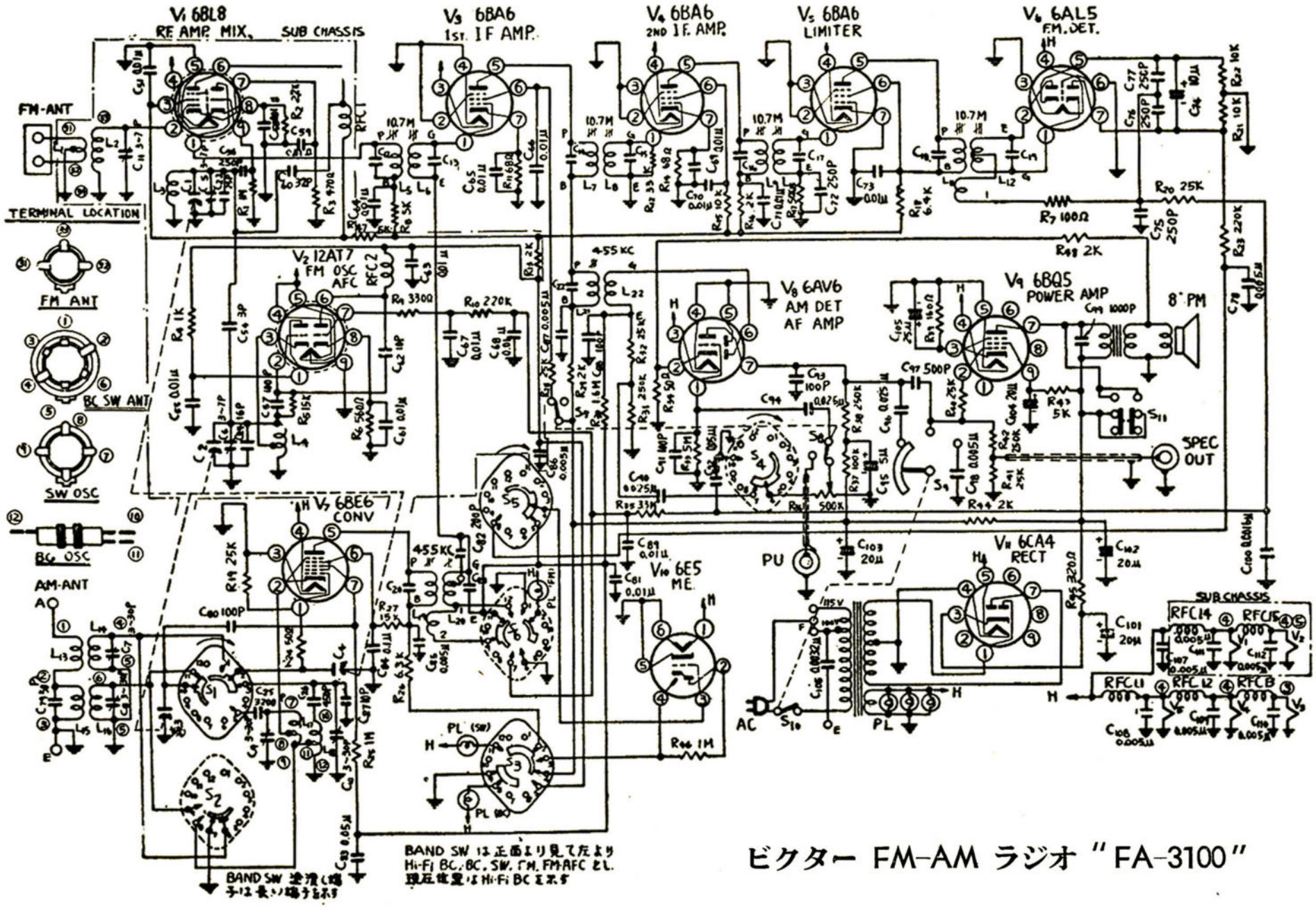

ビクター FM-AM ラジオ "FA-3100"

無線と実験４０１回路集　昭和３３年（1958）

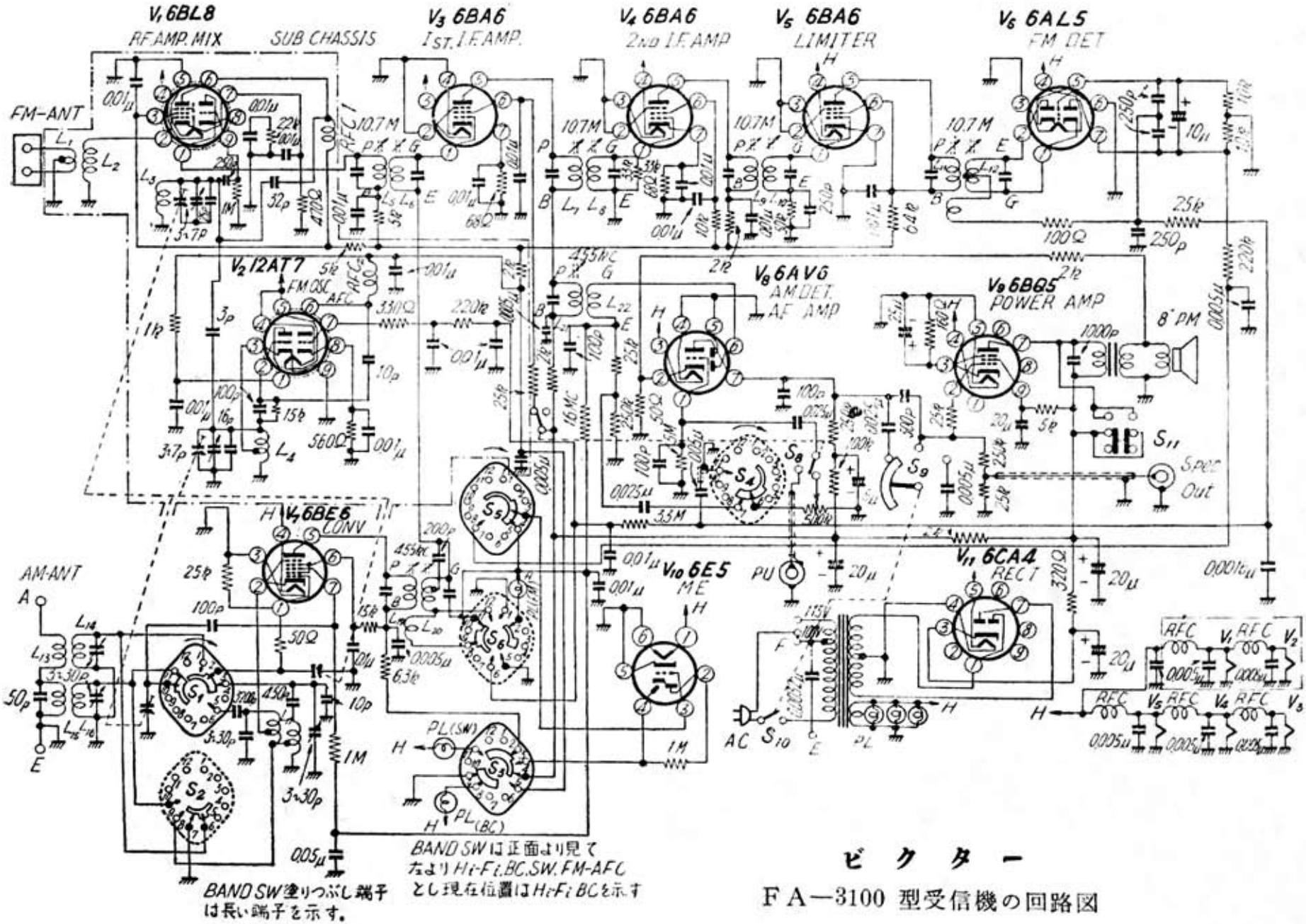

ビ ク タ ー

FA—3100 型受信機の回路図

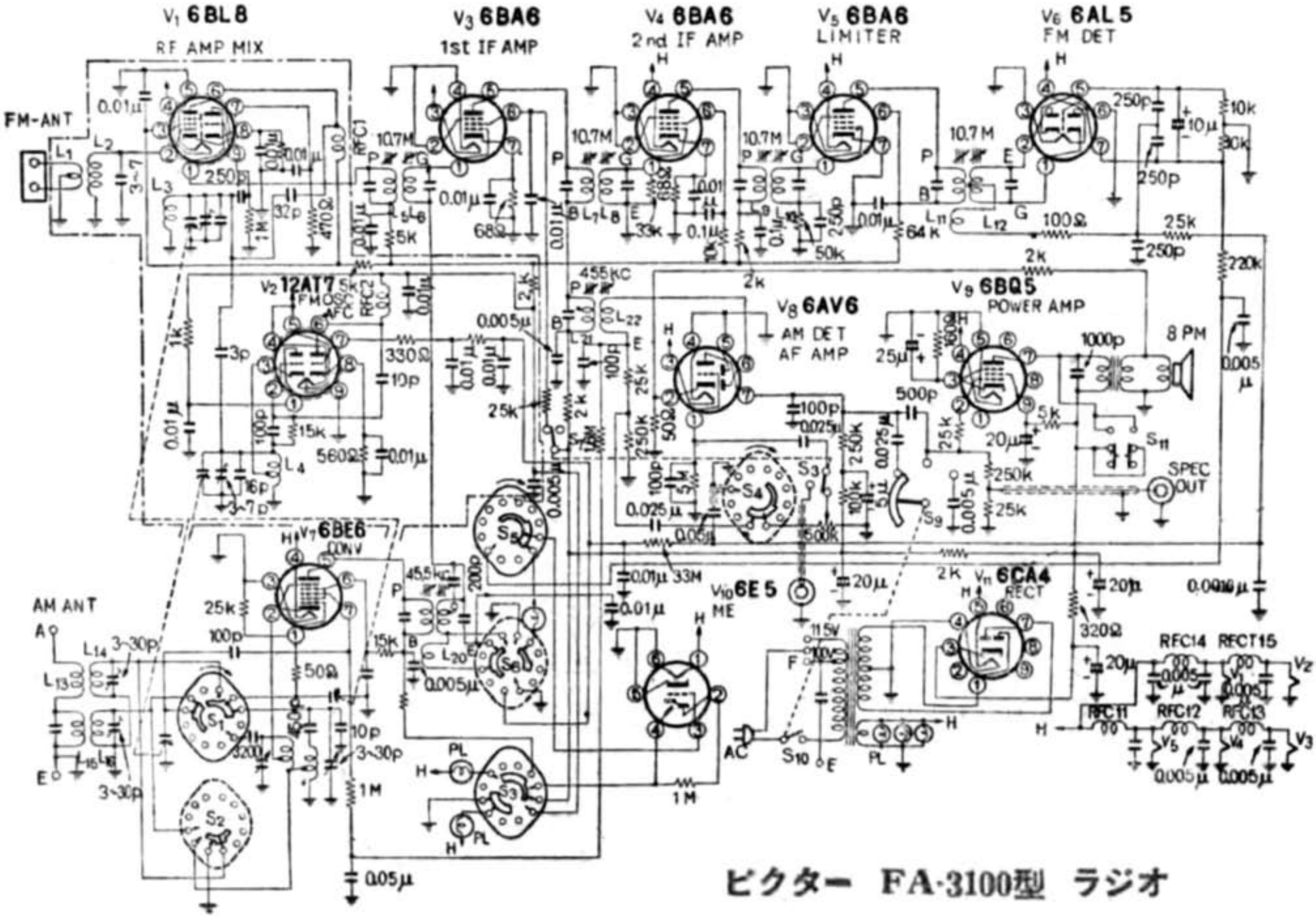

ピクター FA-3100型 ラジオ