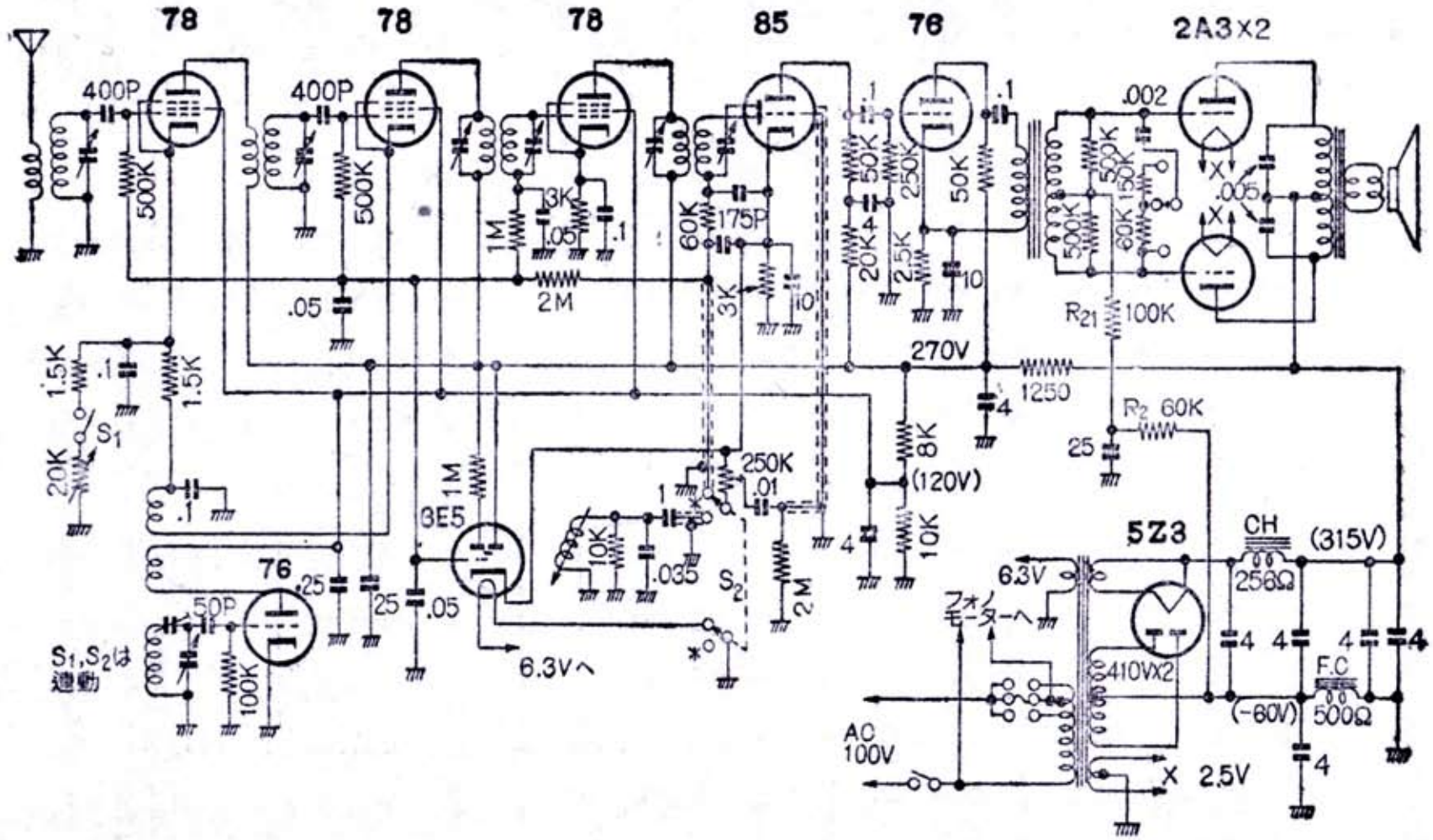

日本ビクター RE-48 型電蓄配線図

ラジオ修理メモ　昭和２７年 (1952)