ビクター　SRE-16　5球電蓄
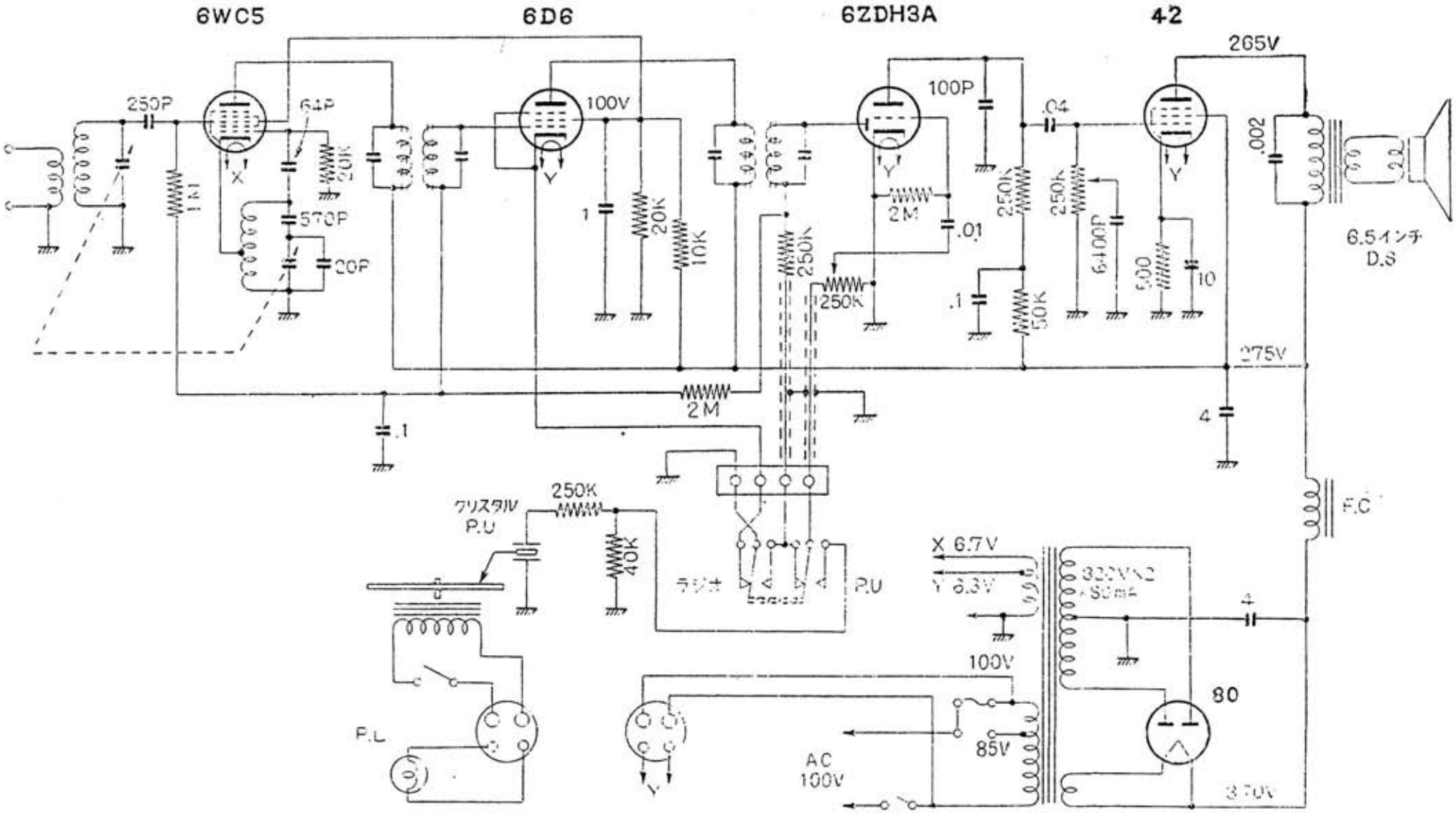
日本ビクター株式會社