ビクター　STL-650

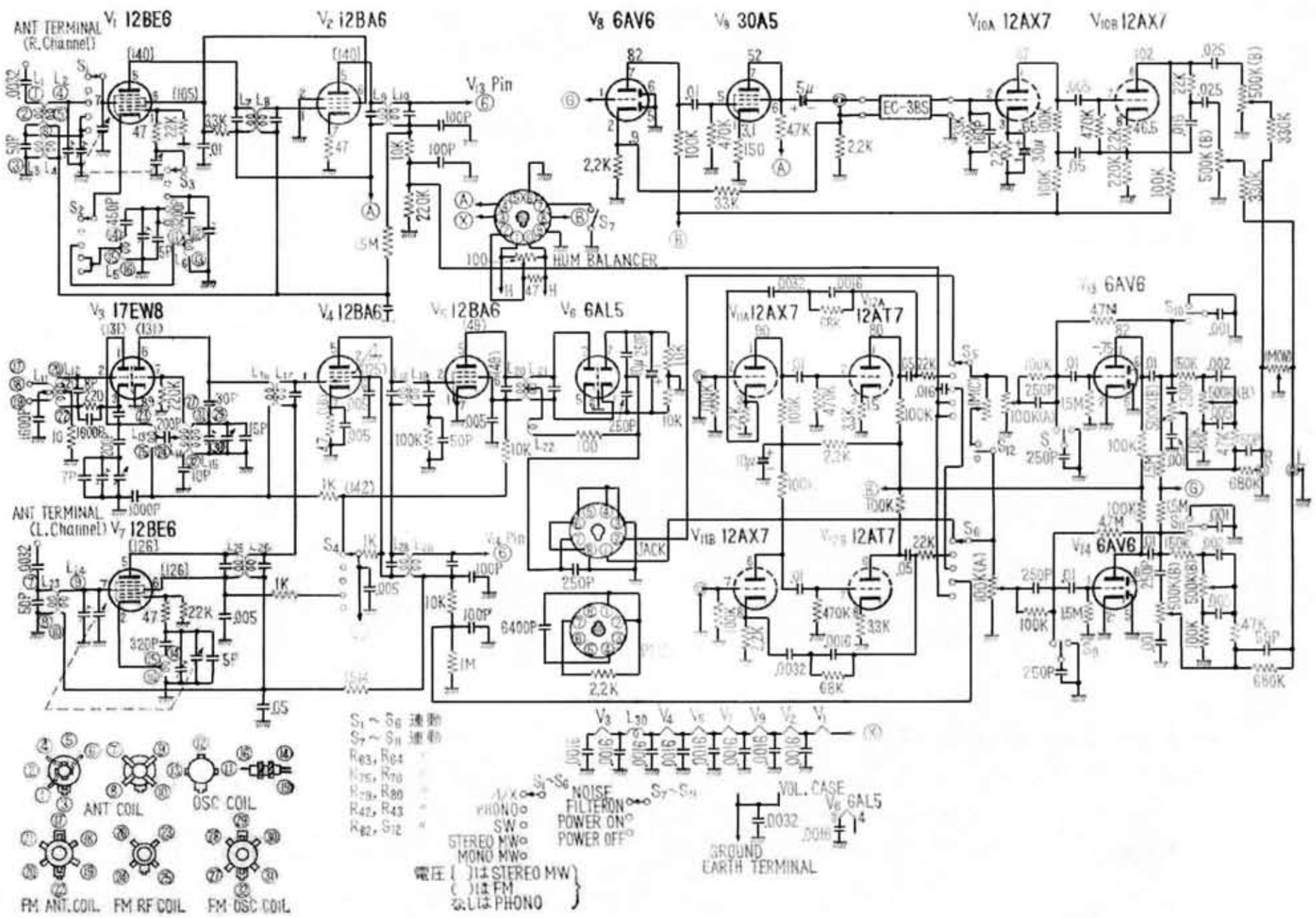

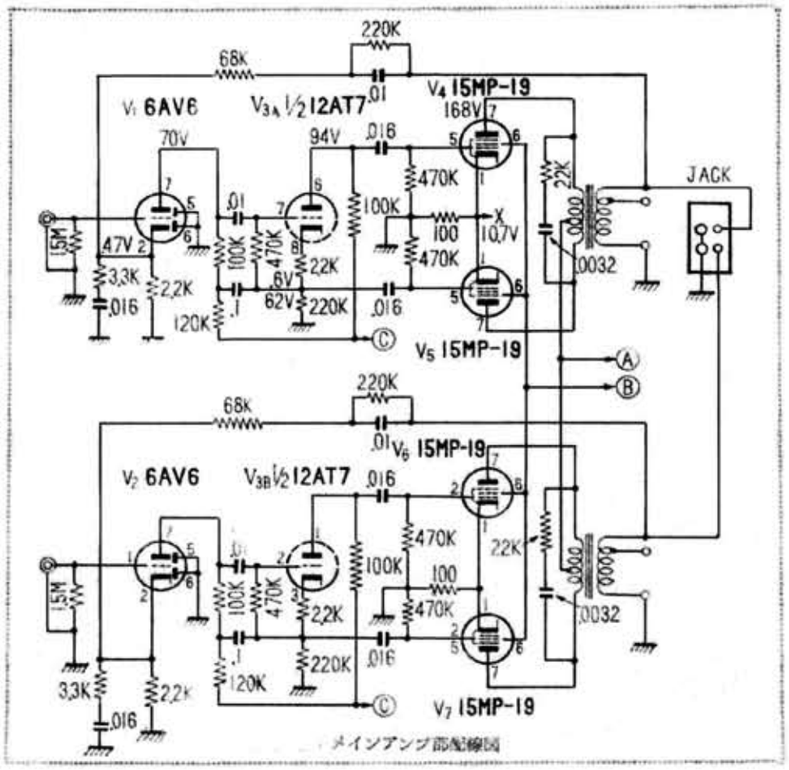

メインアンプ部配線図

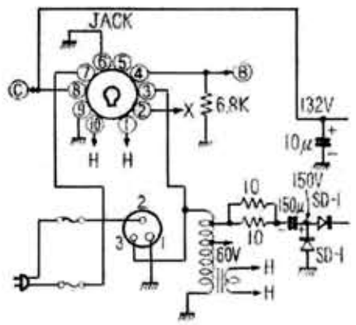

電源部回路図