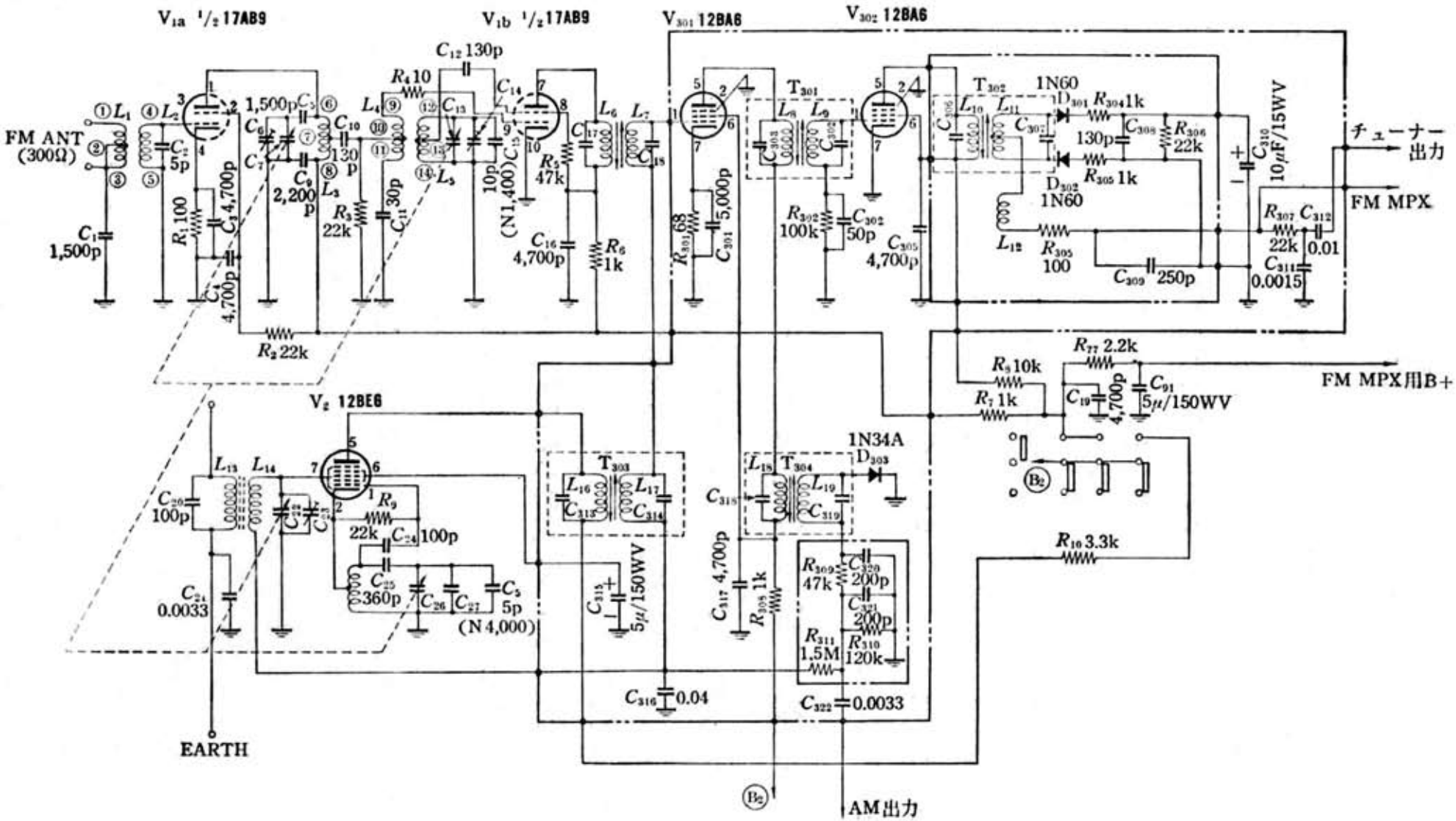


ビクター社 STL-670M 型チューナー部回路図

「FMマルチ・ステレオ」 昭和41年（1966） 誠文堂新光社