日本ビクターSTL-7 シリーズ・ステレオ・サウンド

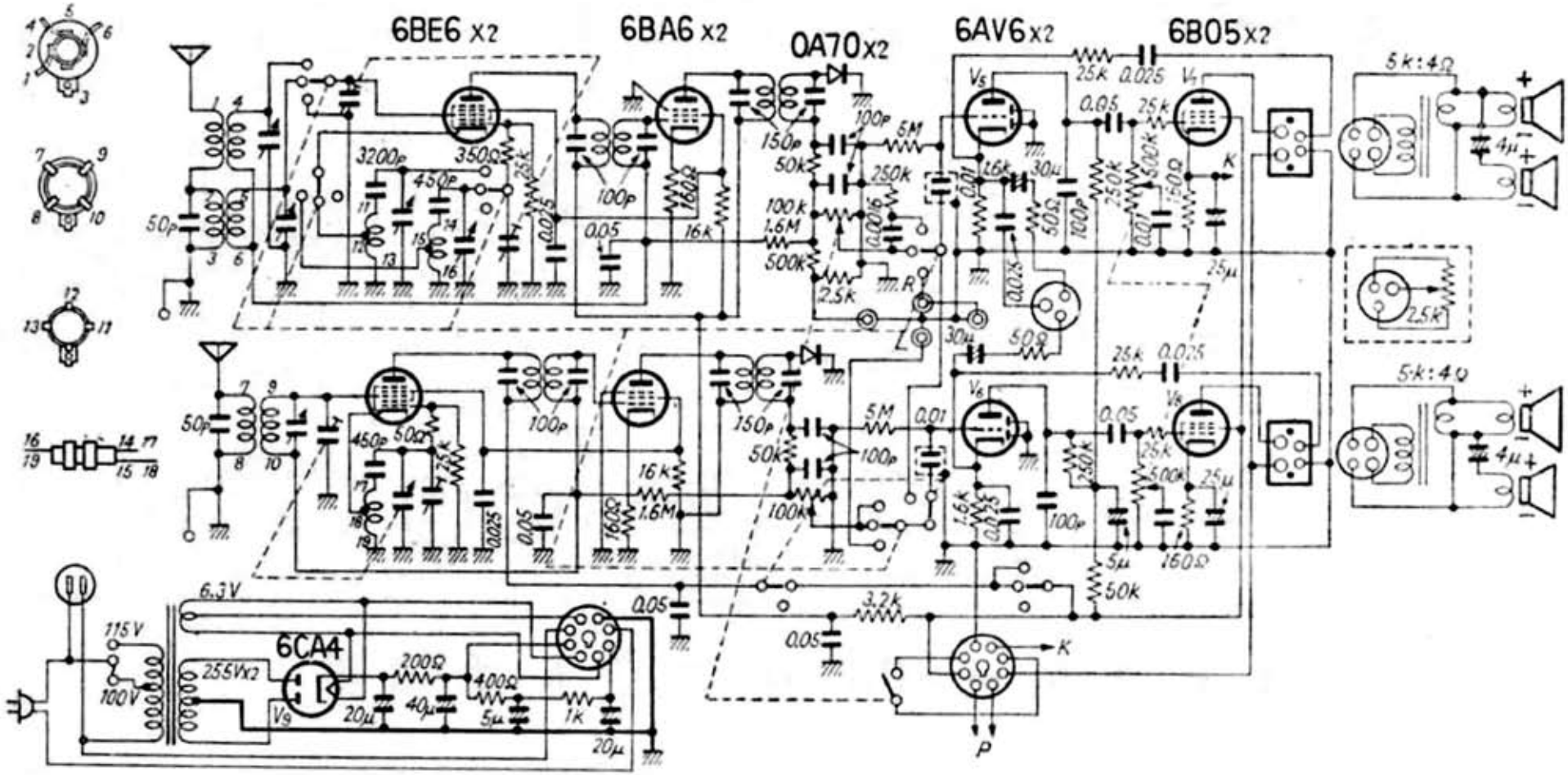

「ステレオ・ハンドブック」　無線と実験　昭和３６年（1961）