日本ビクター　AST-120T

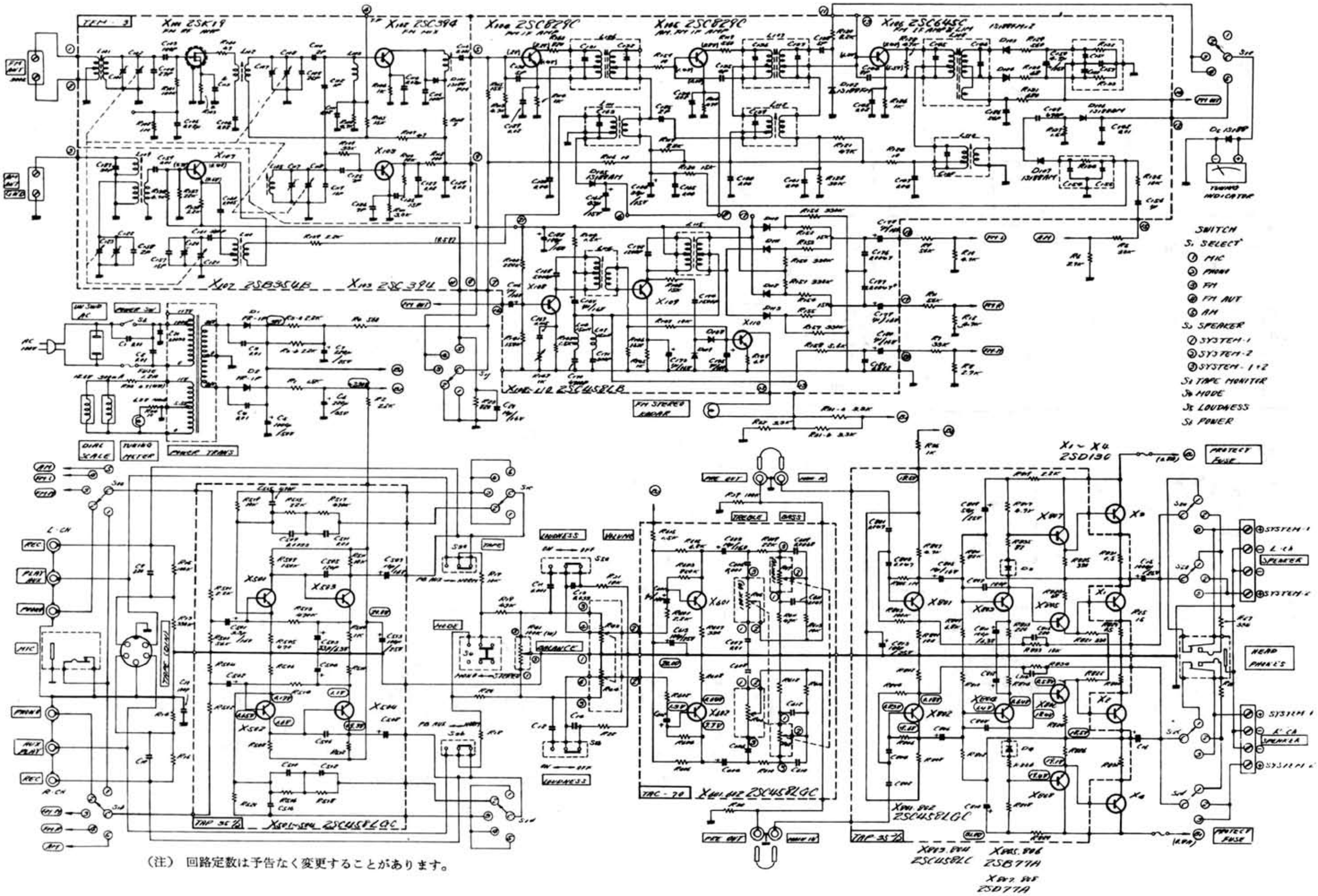

（注） 回路定数は予告なく変更することがあります。