M・J FAX86

日本ビクターAST－125T AM／FMステレオ総合アンプ

MUSEN TO JIKKEN
AUG 1968

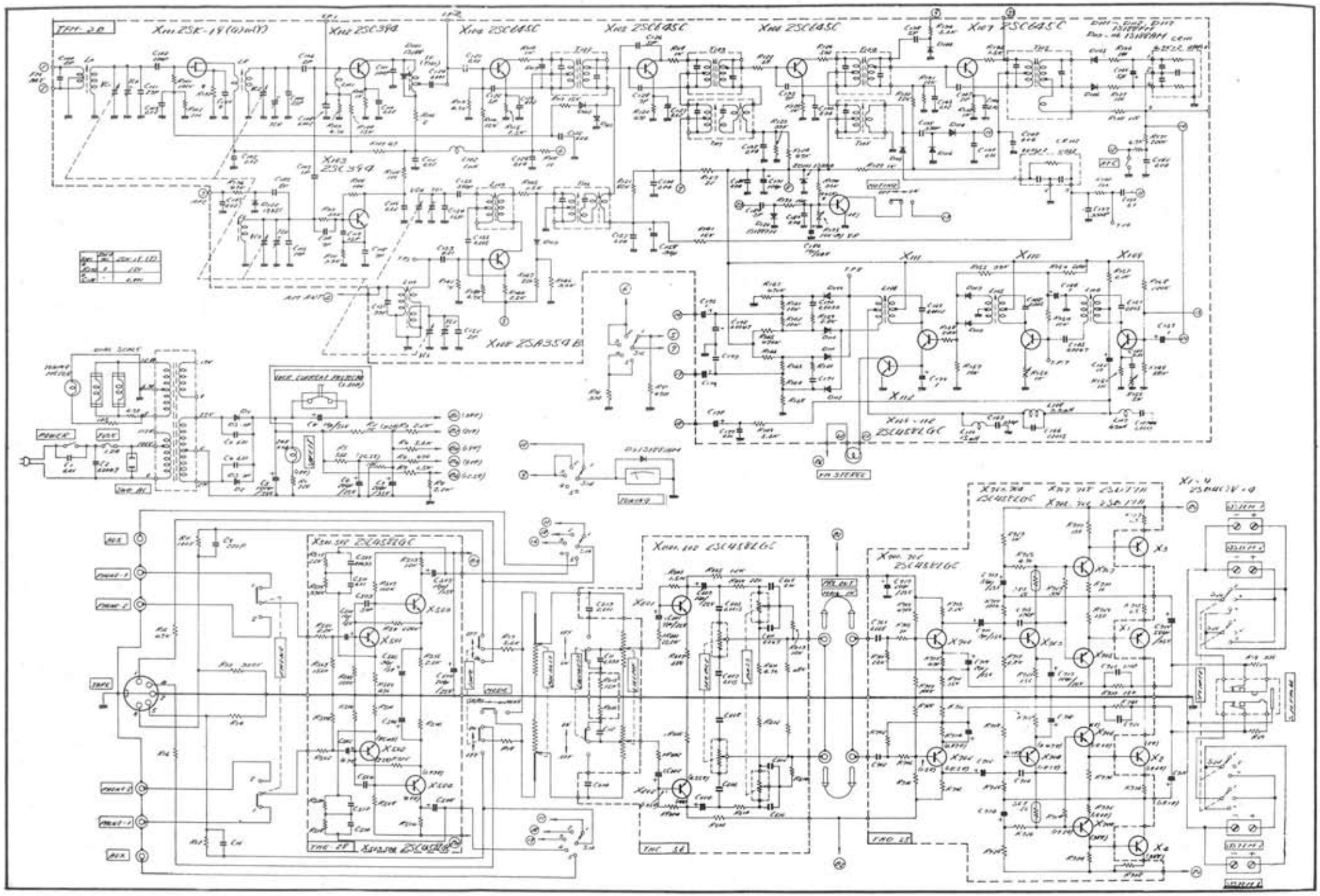

日本ビクター　AST-125T

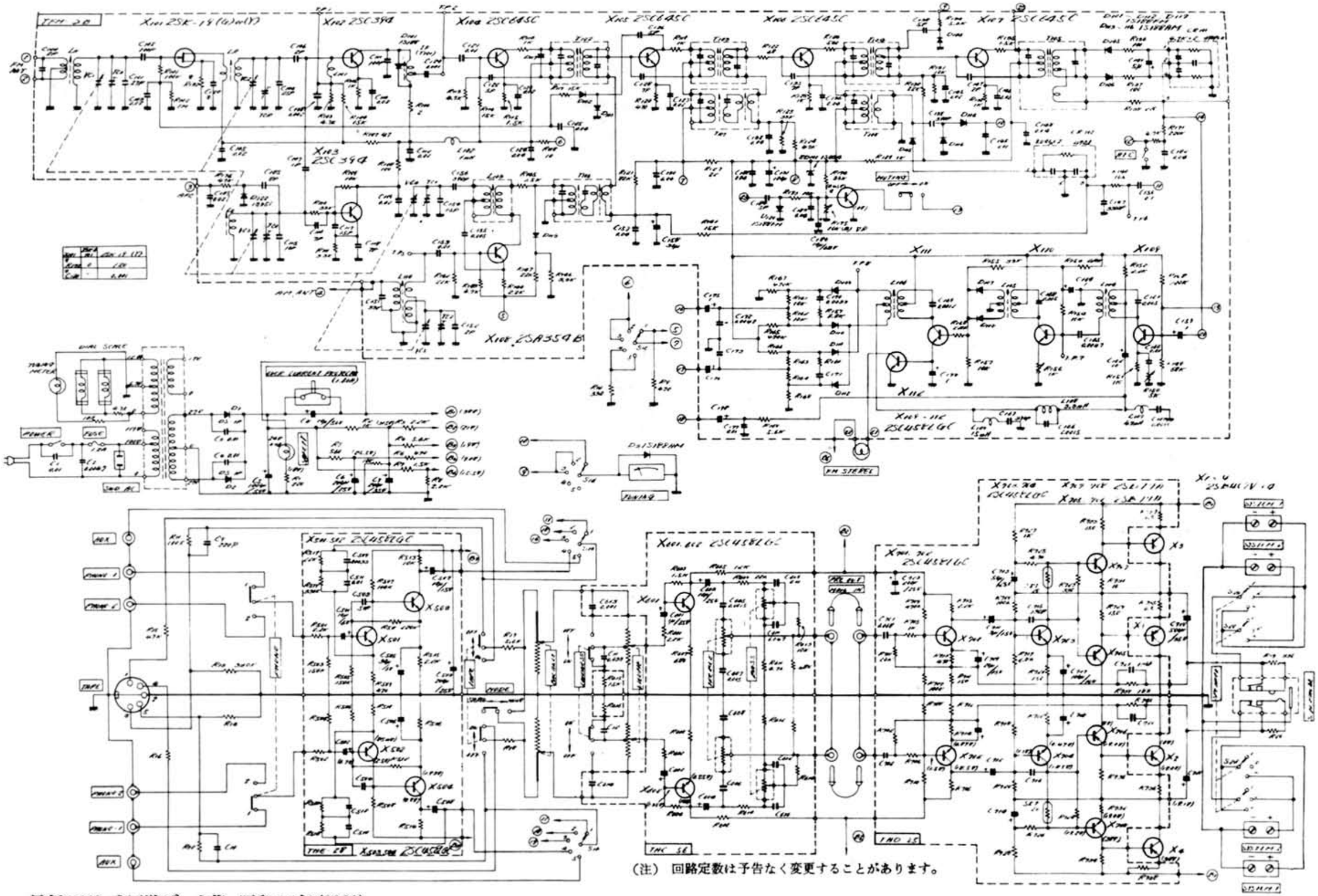

（注）回路定数は予告なく変更することがあります。