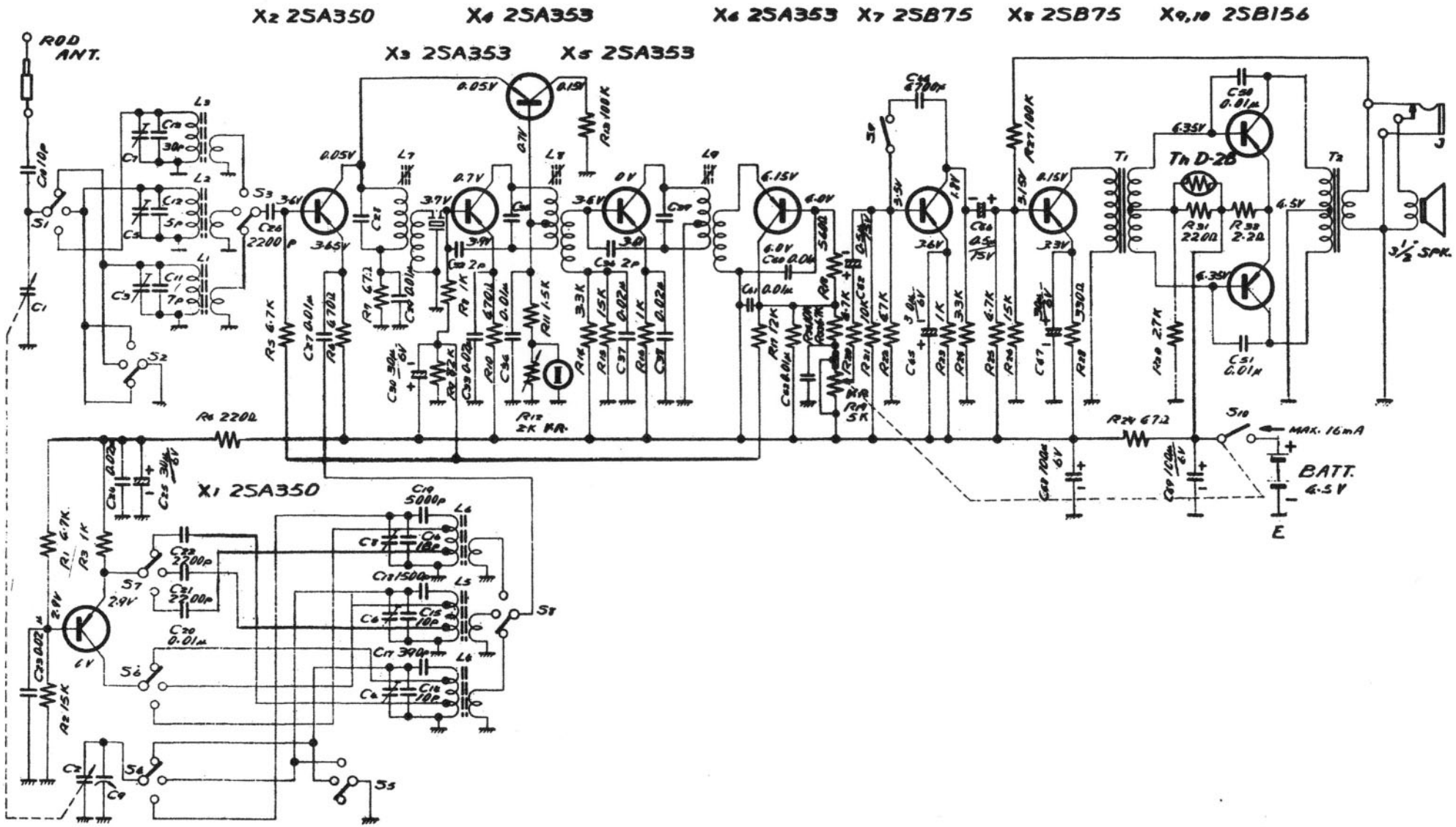NIVICO 10A-327