日本ビクター／9石、2バンドラジオ／9F-218D

VICTOR COMPANY OF JAPAN, LTD. 9-Transistor 2-Band Radio

☆規　格☆

回路方式　9石2バンド（FM—AM）スーパーヘテロダイン

受信周波数　FM 76～90Mc
AM 540～1,600kc

中間周波数　FM 10.7Mc
AM 455kc

出力　最大 450mW以上
無歪 300mW以上

スピーカ　7×10cm PMDS

アンテナ　FM7段回転式ロッドアンテナ，AMフェライトコア形

電源　UM-3×4，6V

寸法　184×102×45mm
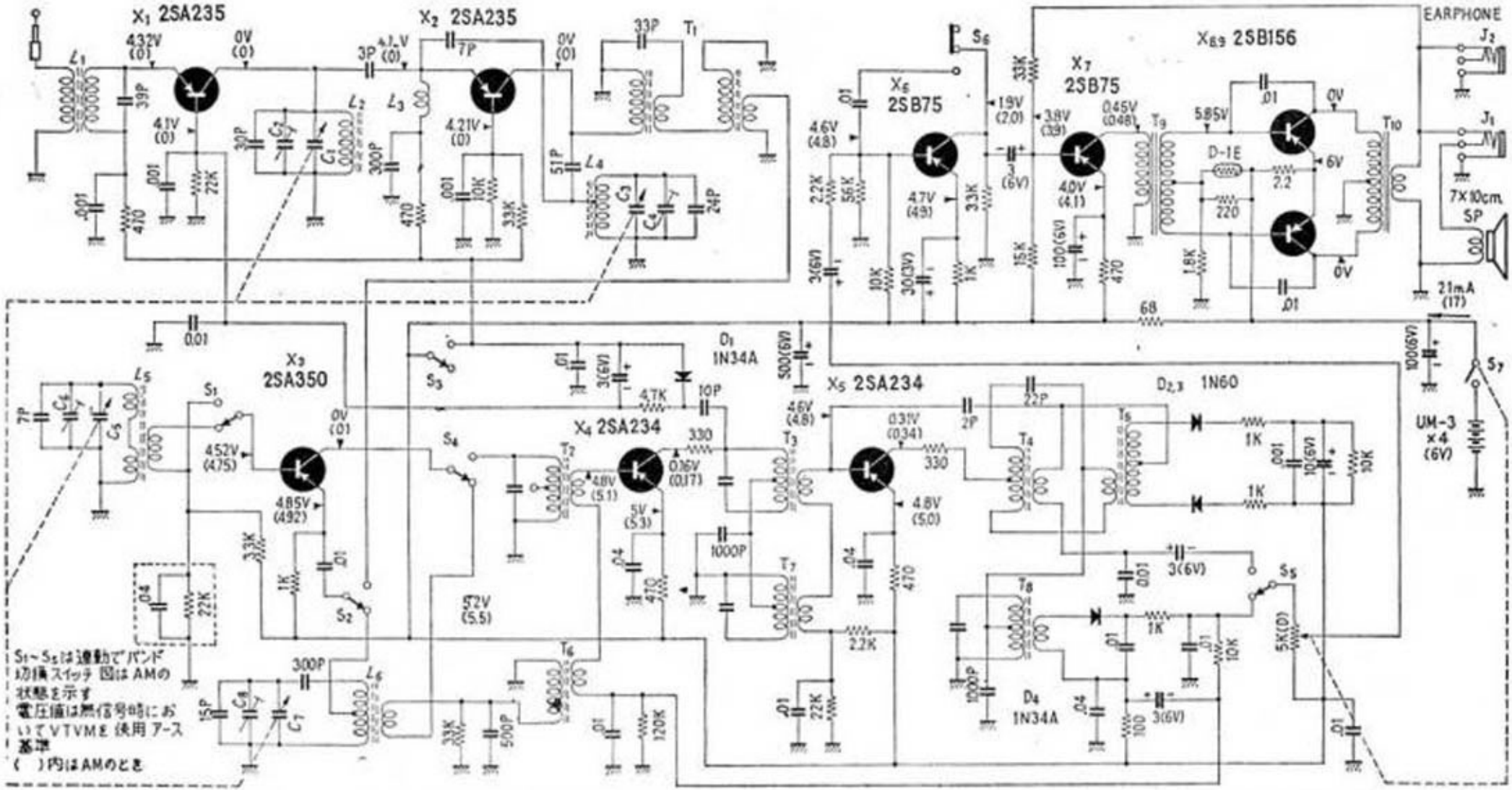
重量　約700g（電池を含む）